GYPROC XR

SYSTEMBESKRIVNING

Gyproc XR är ett system för hög ljudreduktion i lätta ej bärande innerväggar. Systemet är uppbyggt av 900 breda Gyproc gipsskivor på stålstomme bestående av gyproc XR-reglar c-avstånd 450 mm, som monteras i skenor gyproc SK, gyproc SKP eller i kantprofiler gyproc acounomic. Profilformen minskar väggens ljudöverföring på ett mycket effektivt sätt.

I systemet Gyproc XR finns det tre typer av vägguppbyggnader:

- Enkelväggar: enkel stålstomme, där XR-reglar och skenor har samma bredd.
- Saxade väggar: skenan är 25 mm bredare än regeln och reglarna monteras zick-zack på c-avstånd 225 mm.
- Dubbelväggar: dubbla stålstommar (med beteckningen ”x2”) – två parallella stålstommar, där XR-reglar och skenor har samma bredd.

SYSTEMETS FÖRDELAR

Systemet har följande fördelar i jämfört med Gyproc ER:

- Enkelstomme kan i vissa fall ersätta saxade väggar.
- gyproc XR ger tunnare väggar i vissa utföranden.
- Med mineralullsremsan gyproc MR kan isoleringsutförandet optimeras både gällande volym och miljöprestanda.
- gyproc XR har breda flänsar för att underlätta monteringsarbetet.
- Profilformen medför dessutom att flänsen har mindre benägenhet att böja undan för skruvspetsen jämfört med traditionella stålreglar.
- Med gyproc XR blir monteringen snabbare.

ISOLERINGSUTFÖRANDE GYPROC MR

Vid isoleringsutförande MR används gyproc MR mineralullsremsa. Remsan trycks in i samtliga profiltvärsnitt och hålls på plats genom övermått. I övrigt monteras gyproc XR enligt monteringsanvisningar i Gyproc Monteringshandbok.

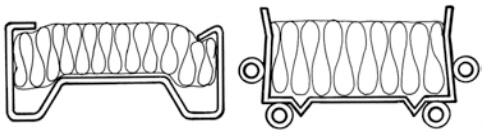

I systemegenskaper finns beskrivningar av respektive system och en övergripande information om systemens egenskaper. Efter redovisningen av systemegenskaper återfinns datablad och detaljer med egenskaper för anslutningar.

Informationen om ljudisolering i fält ska ses som vägledning i projektens tidiga skede. För slutgiltig dimensionering av konstruktioner bör beräkningsstandarden SS-EN 12354-1 användas.

UPPBYGGNAD AV SYSTEM GYPROC XR

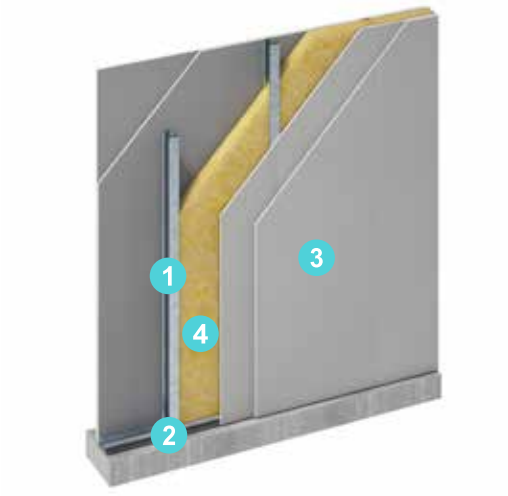

1. Regel gyproc XR
2. Skena gyproc SK, SKP eller kantprofil gyproc acounomic
3. Beklädnad: 12,5 mm Gyproc gipsskivor, glasroc H ocean våtrumsskiva alt 15,4 mm gyproc protect F
4. Isoleringsutförande, läs om MR i texten intill (även andra isoleringsutförande förekommer, se översikt över systemegenskaper och/eller datablad)

FÖRKLARING

Beteckning för Gyproc XR väggtyper förmedlar följande information:

- Uppbyggnad av enkel, saxad eller dubbel regelstomme
- Bredd på skena eller kantprofil och bredd på reglar
- Centrumavstånd för reglar
- Antal lag skivor på var sida om stålstommen
- Isoleringsutförande med mineralullsskiva, mineralullsremsa (MR) i reglar och skenor, eller avsaknad av isolering.

En uttömmande förklaring ges nedan av Gyprocs beteckning för olika väggtyper med 3 exempel.

KODNYCKEL FÖR BETECKNING AV VÄGGTYPER – EXEMPEL

Gyproc XR med enkel regelstomme		Gyproc XR med saxad regelstomme		Gyproc XR med dubbel regelstomme	
Gyproc XR 70/70 (450) N-N MR		Gyproc XR 120/95 (450) HN-NH M120		Gyproc XR 70/70x2 (450) NN-VV M140	
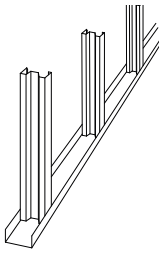		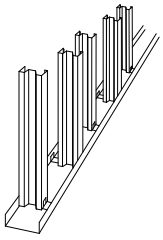		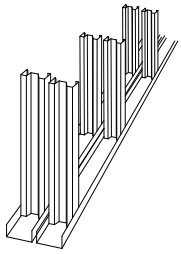	
XR	System Gyproc XR	XR	System Gyproc XR	XR	System Gyproc XR
70	70 mm bred skena	120	120 mm bred skena	70	70 mm bred skena
/	Skiljetecken mellan beteckning för skena och regel	/	Skiljetecken mellan beteckning för skena och regel	/	Skiljetecken mellan beteckning för skena och regel
70	70 mm bred regel	95	95 mm bred regel	70	70 mm bred regel
(450)	Avstånd mellan reglar	(450)	Avstånd mellan reglar	x2	Dubbelt regelverk med skenor och reglar
N	1 lag gyproc normal på den ena sidan av regelverket	HN	1 lag gyproc habito ytterst + 1 lag gyproc normal innerst på den ena sidan av regelverket	(450)	Avstånd mellan reglar
-	Skiljetecken för skivor på väggens olika sidor	-	Skiljetecken för skivor på väggens olika sidor	NN	2 lag gyproc normal på den ena sidan av regelverket
N	1 lag gyproc normal på den andra sidan av regelverket	NH	1 lag gyproc habito ytterst + 1 lag gyproc normal innerst på den andra sidan av regelverket	-	Skiljetecken för skivor på väggens olika sidor
MR	Isoleringsutförande med mineralullsremsa i reglar och skenor. M0 = ingen mineralull	M120	120 mm tjock mineralull	VV	2 lag glasroc H ocean på den andra sidan av regelverket
				M140	140 mm tjock mineralull (70+70 mm)

Kod	Skiva
N	gyproc normal
N^k	gyproc normal klima
R	gyproc robust
H	gyproc habito
E	gyproc ergolite
E^k	gyproc ergolite klima
P	gyproc protect F
V	glasroc H ocean
C	aquaroc
B	glasroc F multiboard
L	gyproc planum
X	gyproc X-ray protection

Kod	Isolering i regelstomme
M0	Ingen mineralull
MR	Mineralullsremsa i skenor och reglar
M	Mineralull isover glasull med densitet min 14 kg/m³
S	isover ultimate med densitet minst 18 kg/m³ eller stenull med densitet minst 28 kg/m³

SYSTEMEGENSKAPER

GYPROC XR 450 MED GYPROC NORMAL

	Ljudisolering [dB] som normalt kan påräknas om konstruktionen utförs enligt Gyproc Handbok och Gyproc övriga anvisningar.									Betongbjälklag tjocklek [mm] [b]	Brandklass upp till 6000 mm vägghöjd	
	25	30	35	40	45	50	56	$D_{nT,w}$ [a), b)] / R'_w [b), c)]	R_w [d)]			
1	■							29	32	100	EI 30 [f)]	
2	■	■						31	34	100	EI 60 [f)]	
3	■	■	■					36	39	100	EI 60 [f)]	
4	■	■	■					34	37	100	EI 30	
5	■	■	■					35	38	100	EI 30	
6	■	■	■					37	40	100	EI 30	
7	■	■	■					37	40	100	EI 30	
8	■	■	■					38	41	100	EI 30	
9	■	■	■	■				40	44	100	EI 30	
10	■	■	■	■				41	45	100	EI 30	
11	■	■	■	■				43	47	150	EI 30	
12	■	■	■	■				43	47	150	EI 60	
13	■	■	■	■	■			46	50	150	EI 60	
14	■	■	■	■	■			46	51	150	EI 60	
15	■	■	■	■	■			46	51	150	EI 60	
16	■	■	■	■	■			48	53	150	EI 60	
17	■	■	■	■	■			49	54	150	EI 60	
18	■	■	■	■	■	■		51	56	200	EI 60	
19	■	■	■	■	■	■		52	57	200	EI 60	
20	■	■	■	■	■	■		52	57	200	EI 60	
21	■	■	■	■	■	■		53	60	200	EI 60	
22	■	■	■	■	■	■	■	56 +$C_{50\text{-}3150}$: 52 [g)]	66 +$C_{50\text{-}3150}$: 59	250	EI 60	
23	■	■	■	■	■	■	■	56 +$C_{50\text{-}3150}$: 56	73 +$C_{50\text{-}3150}$: 69	250	EI 90	

[a)] $D_{nT,w}$ vid 3,1 m rumsdjup i mottagarrummet. Vid andra rumsdjup i mottagarrummet se information i kapitel **Byggnadsakustik**.

[b)] Information för projektering i tidiga skeden. $D_{nT,w}$ och R'_w-värden avser vägg i kombination med två betongbjälklag, av typen massiva fribärande betongbjälklag med lätt yttervägg och anslutande lätt innervägg. Se även anslutning av vägg mot betongplatta resp håldäck i Detaljer 3.1.1:207-208. För exakt dimensionering av vägg- och bjälklagstyper bör SS-EN 12354-1 användas. Vid andra bjälklagstyper, rådgör med stomleverantören.

[c)] R'_w kan i en övergångsperiod, enligt SIS/TS 25261, användas för redovisning av förväntad ljudisolering av vägg monterad i byggnad.

Väggtypbeteckning	System-illustration	Max vägghöjd [mm]	Vägg-tjocklek [mm]	Pris-index [e]	Data-blad
Gyproc XR 70/70 (450) NN-0 M0	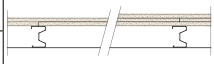	3750	95	90	3.1.1:101
Gyproc XR 70/70 (450) NNN-0 M0		4000	108	117	3.1.1:101
Gyproc XR 70/70 (450) NNN-0 M70	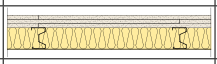	4000	108	135	3.1.1:101
Gyproc XR 70/70 (450) N-N M0		4400	95	101	3.1.1:102
Gyproc XR 95/95 (450) N-N M0		6000	120	105	3.1.1:102
Gyproc XR 120/120 (450) N-N M0		6000	145	107	3.1.1:102
Gyproc XR 70/70 (450) N-N MR		4400	95	110	3.1.1:103
Gyproc XR 95/95 (450) N-N MR		6000	120	113	3.1.1:103
Gyproc XR 70/70 (450) N-N M45		4400	95	122	3.1.1:104A
Gyproc XR 95/95 (450) N-N M45		6000	120	125	3.1.1:104A
Gyproc XR 120/120 (450) N-N M45		6000	145	127	3.1.1:104A
Gyproc XR 70/70 (450) NN-NN M0		4750	120	161	3.1.1:105
Gyproc XR 95/95 (450) NN-NN M0		7000	145	164	3.1.1:105
Gyproc XR 120/120 (450) NN-NN M0		7000	170	166	3.1.1:105
Gyproc XR 70/70 (450) NN-NN MR		4750	120	169	3.1.1:106
Gyproc XR 95/95 (450) NN-NN MR		7000	145	171	3.1.1:106
Gyproc XR 70/70 (450) NN-NN M45		4750	120	175	3.1.1:107
Gyproc XR 95/95 (450) NN-NN M45	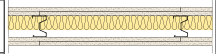	7000	145	177	3.1.1:107
Gyproc XR 120/120 (450) NN-NN M45		7000	170	180	3.1.1:107
Gyproc XR 95/95 (450) NN-NN M95	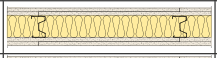	7000	145	183	3.1.1:108
Gyproc XR 120/95 (450) NN-NN M120	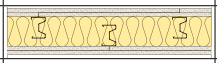	5000	170	211	3.1.1:109
Gyproc XR 70/70x2 (450) NN-NN M140	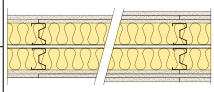	3750	Min. 205	230	3.1.1:110
Gyproc XR 70/70x2 (450) NNN-NNN M140		4000	Min. 230	282	3.1.1:111

[d] Laboratorievärde uppmätta i laboratorium eller beräknade, se vidare i kapitel **Byggnadsakustik**. Värdena är det som maximalt kan uppnås, utan inverkan av anslutande konstruktioner eller installationer.

[e] Redovisade prisindex utgår från konstruktionen Gyproc ER 70/70 (450) N-N M0 = Prisindex 100.

[f] Brandklassen gäller oavsett vilken sida som utsätts för brandpåverkan.

[g] För väggar med dubbel regelstomme med två lag Gyproc gipsskivor samt krav på ljudisolering $D_{nT,w}+C_{50\text{-}3150}$ = 52 dB, se vidare i kapitel **Byggnadsakustik** om ”lika rum-problemet”.

SYSTEMEGENSKAPER

GYPROC XR 450 MED GYPROC ERGOLITE

	Ljudisolering [dB] som normalt kan påräknas om konstruktionen utförs enligt Gyproc Handbok och Gyproc övriga anvisningar.										Betongbjälklag tjocklek [mm] [b]	Brandklass upp till 6000 mm vägghöjd	
	25	30	35	40	45	50	56		$D_{nT,w}$ [a], [b] / R'_w [b], [c]	R_w [d]			
1	■								26	29	100	EI 30 [f]	
2	■								29	32	100	EI 60 [f]	
3	■	■	■						35	38	100	EI 60 [f]	
4	■	■							32	35	100	EI 30	
5	■	■							34	37	100	EI 30	
6	■	■	■						35	38	100	EI 30	
7	■	■							34	37	100	EI 30	
8	■	■	■						37	40	100	EI 30	
9	■	■	■						38	41	100	EI 30	
10	■	■	■						38	42	100	EI 30	
11	■	■	■						39	43	100	EI 30	
12	■	■	■						39	43	100	EI 60	
13	■	■	■	■					41	45	100	EI 60	
14	■	■	■	■					42	46	100	EI 60	
15	■	■	■	■					43	47	150	EI 60	
16	■	■	■	■	■				45	49	150	EI 60	
17	■	■	■	■	■				46	50	150	EI 60	
18	■	■	■	■	■				47	52	150	EI 60	
19	■	■	■	■	■				48	53	150	EI 60	
20	■	■	■	■	■				48	53	150	EI 60	
21	■	■	■	■	■	■			51	56	150	EI 60	
22	■	■	■	■	■	■	■	■	56 +$C_{50\text{-}3150}$: 52	68 +$C_{50\text{-}3150}$: 61	250	EI 90	

[a] $D_{nT,w}$ vid 3,1 m rumsdjup i mottagarrummet. Vid andra rumsdjup i mottagarrummet se information i kapitel **Byggnadsakustik**.

[b] Information för projektering i tidiga skeden. $D_{nT,w}$ och R'_w-värden avser vägg i kombination med två betongbjälklag, av typen massiva fribärande betongbjälklag med lätt ytterväggg och anslutande lätt innervägg. Se även anslutning av vägg mot betongplatta resp håldäck i Detaljer 3.1.1:207-208. För exakt dimensionering av vägg- och bjälklagstyper bör SS-EN 12354-1 användas. Vid andra bjälklagstyper, rådgör med stomleverantören.

Väggtypbeteckning	System-illustration	Max vägghöjd [mm]	Vägg-tjocklek [mm]	Pris-index [e]	Data-blad
Gyproc XR 70/70 (450) EE-0 M0	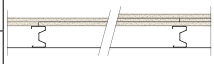	3500	95	97	3.1.1:101
Gyproc XR 70/70 (450) EEE-0 M0		3650	108	125	3.1.1:101
Gyproc XR 70/70 (450) EEE-0 M70	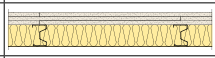	3650	108	142	3.1.1:101
Gyproc XR 70/70 (450) E-E M0		3800	95	105	3.1.1:102
Gyproc XR 95/95 (450) E-E M0		5850	120	107	3.1.1:102
Gyproc XR 120/120 (450) E-E M0		6000	145	112	3.1.1:102
Gyproc XR 70/70 (450) E-E MR		3800	95	114	3.1.1:103
Gyproc XR 95/95 (450) E-E MR		5850	120	117	3.1.1:103
Gyproc XR 70/70 (450) E-E M45		3800	95	120	3.1.1:104A
Gyproc XR 95/95 (450) E-E M45	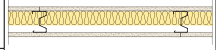	5850	120	123	3.1.1:104A
Gyproc XR 120/120 (450) E-E M45		6000	145	132	3.1.1:104A
Gyproc XR 70/70 (450) EE-EE M0		4000	120	170	3.1.1:105
Gyproc XR 95/95 (450) EE-EE M0		6050	145	172	3.1.1:105
Gyproc XR 120/120 (450) EE-EE M0		7000	170	175	3.1.1:105
Gyproc XR 70/70 (450) EE-EE MR		4000	120	177	3.1.1:106
Gyproc XR 95/95 (450) EE-EE MR		6050	145	180	3.1.1:106
Gyproc XR 70/70 (450) EE-EE M45		4000	120	183	3.1.1:107
Gyproc XR 95/95 (450) EE-EE M45	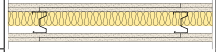	6050	145	185	3.1.1:107
Gyproc XR 120/120 (450) EE-EE M45		7000	170	188	3.1.1:107
Gyproc XR 95/95 (450) EE-EE M95	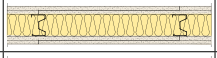	6050	145	192	3.1.1:108
Gyproc XR 120/95 (450) EE-EE M120	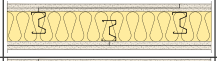	5000	170	220	3.1.1:109
Gyproc XR 70/70x2 (450) EEE-EEE M140	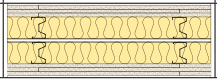	3650	Min. 230	295	3.1.1:111

[c] R'_w kan i en övergångsperiod, enligt SIS/TS 25261, användas för redovisning av förväntad ljudisolering av vägg monterad i byggnad.

[d] Laboratorievärde uppmätta i laboratorium eller beräknade, se vidare i kapitel **Byggnadsakustik**. Värdena är det som maximalt kan uppnås, utan inverkan av anslutande konstruktioner eller installationer.

[e] Redovisade prisindex utgår från konstruktionen Gyproc ER 70/70 (450) N-N M0 = Prisindex 100.

[f] Brandklassen gäller oavsett vilken sida som utsätts för brandpåverkan.

SYSTEMEGENSKAPER

GYPROC XR 450 MED GYPROC HABITO OCH GYPROC ERGOLITE

	Ljudisolering [dB] som normalt kan påräknas om konstruktionen utförs enligt Gyproc Handbok och Gyproc övriga anvisningar.									Betongbjälklag tjocklek [mm] [b]	Brandklass upp till 6000 mm vägghöjd	
	25	30	35	40	45	50	56	$D_{nT,w}$ [a], [b] / R'_w [b], [c]	R_w [d]			
1	■							27	30	100	EI 30 [f]	
2	■	■						30	33	100	EI 60 [f]	
3	■	■	■					36	39	100	EI 60 [f]	
4	■	■	■	■				43	47	150	EI 90	
5	■	■	■	■				44	48	150	EI 90	
6	■	■	■	■	■			45	49	150	EI 90	
7	■	■	■	■	■			45	49	150	EI 90	
8	■	■	■	■	■			46	50	150	EI 90	
9	■	■	■	■	■			49	54	150	EI 90	
10	■	■	■	■	■	■		50	55	150	EI 90	
11	■	■	■	■	■	■		51	56	200	EI 90	
12	■	■	■	■	■	■		51	56	200	EI 90	
13	■	■	■	■	■	■		52	57	200	EI 90	
14	■	■	■	■	■	■	■	56 +$C_{50-3150}$: 52 [g]	67 +$C_{50-3150}$: 60	250	EI 90	
15	■	■	■	■	■	■	■	56 +$C_{50-3150}$: 56	73 +$C_{50-3150}$: 68	250	EI 90	

[a] $D_{nT,w}$ vid 3,1 m rumsdjup i mottagarrummet. Vid andra rumsdjup i mottagarrummet se information i kapitel **Byggnadsakustik**.

[b] Information för projektering i tidiga skeden. $D_{nT,w}$ och R'_w-värden avser vägg i kombination med två betongbjälklag, av typen massiva fribärande betongbjälklag med lätt yttervägg och anslutande lätt innervägg. Se även anslutning av vägg mot betongplatta resp håldäck i Detaljer 3.1.1:207-208. För exakt dimensionering av vägg- och bjälklagstyper bör SS-EN 12354-1 användas. Vid andra bjälklagstyper, rådgör med stomleverantören.

[c] R'_w kan i en övergångsperiod, enligt SIS/TS 25261, användas för redovisning av förväntad ljudisolering av vägg monterad i byggnad.

	Väggtypbeteckning	System-illustration	Max vägghöjd [mm]	Vägg-tjocklek [mm]	Pris-index [e]	Data-blad
	Gyproc XR 70/70 (450) EH-0 M0	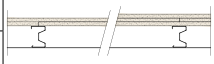	3550	95	115	3.1.1:101
	Gyproc XR 70/70 (450) EEH-0 M0		3750	108	145	3.1.1:101
	Gyproc XR 70/70 (450) EEH-0 M70	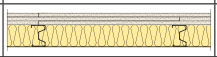	3750	108	162	3.1.1:101
	Gyproc XR 70/70 (450) EH-HE M0		4150	120	206	3.1.1:105
	Gyproc XR 95/95 (450) EH-HE M0		6350	145	208	3.1.1:105
	Gyproc XR 120/120 (450) EH-HE M0		7000	170	211	3.1.1:105
	Gyproc XR 70/70 (450) EH-HE MR		4150	120	213	3.1.1:106
	Gyproc XR 95/95 (450) EH-HE MR		6350	145	216	3.1.1:106
	Gyproc XR 70/70 (450) EH-HE M45		4150	120	219	3.1.1:107
	Gyproc XR 95/95 (450) EH-HE M45	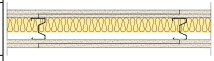	6350	145	221	3.1.1:107
	Gyproc XR 120/120 (450) EH-HE M45		7000	170	225	3.1.1:107
	Gyproc XR 70/70 (450) EH-HE M70	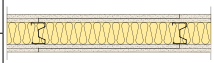	4150	120	223	3.1.1:108
	Gyproc XR 95/95 (450) EH-HE M95		6350	145	228	3.1.1:108
	Gyproc XR 70/70x2 (450) EH-HE M140	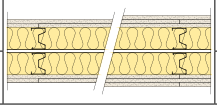	3550	Min. 205	272	3.1.1:110
	Gyproc XR 70/70x2 (450) EHH-HHE M140		3750	Min. 230	330	3.1.1:111

[d] Laboratorievärde uppmätta i laboratorium eller beräknade, se vidare i kapitel **Byggnadsakustik**. Värdena är det som maximalt kan uppnås, utan inverkan av anslutande konstruktioner eller installationer.

[e] Redovisade prisindex utgår från konstruktionen Gyproc ER 70/70 (450) N-N M0 = Prisindex 100.

[f] Brandklassen gäller oavsett vilken sida som utsätts för brandpåverkan.

[g] För väggar med dubbel regelstomme med två lag Gyproc gipsskivor samt krav på ljudisolering $D_{nT,w} + C_{50\text{-}3150}$ = 52 dB, se vidare i kapitel **Byggnadsakustik** om "lika rum-problemet".

SYSTEMEGENSKAPER

GYPROC XR 450 MED GYPROC HABITO SAMT GYPROC HABITO OCH GYPROC NORMAL

	Ljudisolering [dB] som normalt kan påräknas om konstruktionen utförs enligt Gyproc Handbok och Gyproc övriga anvisningar.									Betongbjälklag tjocklek [mm] [b]	Brandklass upp till 6000 mm vägghöjd	
	25	30	35	40	45	50	56	$D_{nT,w}$ [a), b)] / R'_w [b), c)]	R_w [d)]			
1	■							29	32	100	EI 30 [f)]	
2	■	■						31	34	100	EI 60 [f)]	
3	■	■	■					36	39	100	EI 60 [f)]	
4	■	■	■					36	39	100	EI 30	
5	■	■	■					38	42	100	EI 30	
6	■	■	■					37	41	100	EI 30	
7	■	■	■	■				40	44	100	EI 30	
8	■	■	■	■				43	47	150	EI 30	
9	■	■	■	■	■			45	49	150	EI 30	
10	■	■	■	■	■			45	49	150	EI 30	
11	■	■	■	■	■			45	49	150	EI 60 [k)]	
12	■	■	■	■	■			46	51	150	EI 30	
13	■	■	■	■	■			46	51	150	EI 60 [k)]	
14	■	■	■	■	■			45	49	150	EI 90	
15	■	■	■	■	■			46	50	150	EI 90	
16	■	■	■	■	■			46	51	150	EI 90	
17	■	■	■	■	■			47	52	150	EI 90	
18	■	■	■	■	■			48	53	150	EI 90	
19	■	■	■	■	■	■		50	55	150	EI 90	
20	■	■	■	■	■	■		51	56	200	EI 90	
21	■	■	■	■	■	■		52	57	200	EI 90	
22	■	■	■	■	■	■		52	57	200	EI 90	
23	■	■	■	■	■	■		53	58	200	EI 90	
24	■	■	■	■	■	■	■	56 +$C_{50\text{-}3150}$: 52 [g)]	68 +$C_{50\text{-}3150}$: 62	250	EI 90	
25	■	■	■	■	■	■	■	56 +$C_{50\text{-}3150}$: 56	73 +$C_{50\text{-}3150}$: 68	250	EI 90	

[a)] $D_{nT,w}$ vid 3,1 m rumsdjup i mottagarrummet. Vid andra rumsdjup i mottagarrummet se information i kapitel **Byggnadsakustik**.

[b)] Information för projektering i tidiga skeden. $D_{nT,w}$ och R'_w-värden avser vägg i kombination med två betongbjälklag, av typen massiva fribärande betongbjälklag med lätt yttervägg och anslutande lätt innervägg. Se även anslutning av vägg mot betongplatta resp håldäck i Detaljer 3.1.1:207-208. För exakt dimensionering av vägg- och bjälklagstyper bör SS-EN 12354-1 användas. Vid andra bjälklagstyper, rådgör med stomleverantören.

[c)] R'_w kan i en övergångsperiod, enligt SIS/TS 25261, användas för redovisning av förväntad ljudisolering av vägg monterad i byggnad.

	Väggtypbeteckning	System-illustration	Max vägghöjd [mm]	Vägg-tjocklek [mm]	Pris-index [e]	Data-blad
	Gyproc XR 70/70 (450) HN-0 M0	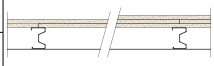	3950	95	115	3.1.1:101
	Gyproc XR 70/70 (450) HNN-0 M0		4300	108	140	3.1.1:101
	Gyproc XR 70/70 (450) HNN-0 M70	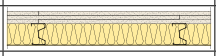	4300	108	149	3.1.1:101
	Gyproc XR 70/70 (450) H-H M0		5250	95	136	3.1.1:102
	Gyproc XR 95/95 (450) H-H M0		6000	120	138	3.1.1:102
	Gyproc XR 70/70 (450) H-H MR		5250	95	143	3.1.1:103
	Gyproc XR 95/95 (450) H-H MR		6000	120	151	3.1.1:103
	Gyproc XR 70/70 (450) H-H M45		5250	95	155	3.1.1:104A
	Gyproc XR 95/95 (450) H-H M45		6000	120	157	3.1.1:104A
	Gyproc XR 70/70 (450) H-H M70	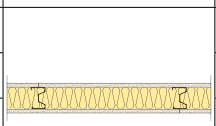	5250	95	158	3.1.1:104B
	Gyproc XR 70/70 (450) H-H S70		3400	95	161	3.1.1:104B
	Gyproc XR 95/95 (450) H-H M95		6000	120	164	3.1.1:104B
	Gyproc XR 95/95 (450) H-H S95		4000	120	168	3.1.1:104B
	Gyproc XR 70/70 (450) HN-NH M0		5450	120	196	3.1.1:105
	Gyproc XR 95/95 (450) HN-NH M0		7000	145	198	3.1.1:105
	Gyproc XR 120/120 (450) HN-NH M0		7000	170	201	3.1.1:105
	Gyproc XR 70/70 (450) HN-NH MR		5450	120	203	3.1.1:106
	Gyproc XR 95/95 (450) HN-NH MR		7000	145	205	3.1.1:106
	Gyproc XR 70/70 (450) HN-NH M45	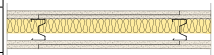	5450	120	209	3.1.1:107
	Gyproc XR 95/95 (450) HN-NH M45		7000	145	211	3.1.1:107
	Gyproc XR 120/120 (450) HN-NH M45		7000	170	214	3.1.1:107
	Gyproc XR 70/70 (450) HN-NH M70	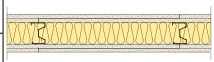	5450	120	212	3.1.1:108
	Gyproc XR 95/95 (450) HN-NH M95		7000	145	218	3.1.1:108
	Gyproc XR 70/70x2 (450) HN-NH M140	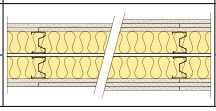	3950	Min. 205	264	3.1.1:110
	Gyproc XR 70/70x2 (450) HNN-NNH M140		4300	Min. 230	313	3.1.1:111

[d] Laboratorievärde uppmätta i laboratorium eller beräknade, se vidare i kapitel **Byggnadsakustik**. Värdena är det som maximalt kan uppnås, utan inverkan av anslutande konstruktioner eller installationer.

[e] Redovisade prisindex utgår från konstruktionen Gyproc ER 70/70 (450) N-N M0 = Prisindex 100.

[f] Brandklassen gäller oavsett vilken sida som utsätts för brandpåverkan.

[g] För väggar med dubbel regelstomme med två lag Gyproc gipsskivor samt krav på ljudisolering $D_{nT,w}+C_{50\text{-}3150}$ = 52 dB, se vidare i kapitel **Byggnadsakustik** om ”lika rum-problemet”.

[k] Förutsätter mineralull isover ultimate alt. stenull med densitet lägst 28 kg/m³.

SYSTEMEGENSKAPER

GYPROC XR 450 MED GYPROC ROBUST SAMT GYPROC ROBUST OCH GYPROC NORMAL

	Ljudisolering [dB] som normalt kan påräknas om konstruktionen utförs enligt Gyproc Handbok och Gyproc övriga anvisningar.									Betongbjälklag tjocklek [mm] [b]	Brandklass upp till 6000 mm vägghöjd	
	25	30	35	40	45	50	56	$D_{nT,w}$ [a), b)] / R'_w [b), c)]	R_w [d)]			
1	■							29	32	100	EI 30 [f)]	
2	■	■						31	34	100	EI 60 [f)]	
3	■	■	■					36	39	100	EI 60 [f)]	
4	■	■	■					36	39	100	EI 30	
5	■	■	■					37	40	100	EI 30	
6	■	■	■					38	42	100	EI 30	
7	■	■	■					38	42	100	EI 30	
8	■	■	■					39	43	100	EI 30	
9	■	■	■	■				42	46	100	EI 30	
10	■	■	■	■				43	47	150	EI 30	
11	■	■	■	■	■			45	49	150	EI 30	
13	■	■	■	■	■			45	49	150	EI 60	
14	■	■	■	■	■			47	52	150	EI 60	
15	■	■	■	■	■			48	53	150	EI 60	
16	■	■	■	■	■			48	53	150	EI 60	
17	■	■	■	■	■	■		50	55	150	EI 60	
18	■	■	■	■	■	■		51	56	200	EI 60	
19	■	■	■	■	■	■		52	57	200	EI 60	
20	■	■	■	■	■	■		52	59	200	EI 60	
21	■	■	■	■	■	■		52	59	200	EI 60	
22	■	■	■	■	■	■		53	60	200	EI 60	
23	■	■	■	■	■	■	■	56 +$C_{50\text{-}3150}$: 52 [g)]	68 +$C_{50\text{-}3150}$: 62	250	EI 60	
24	■	■	■	■	■	■	■	56 +$C_{50\text{-}3150}$: 56	73 +$C_{50\text{-}3150}$: 69	250	EI 90	

[a)] $D_{nT,w}$ vid 3,1 m rumsdjup i mottagarrummet. Vid andra rumsdjup i mottagarrummet se information i kapitel **Byggnadsakustik**.

[b)] Information för projektering i tidiga skeden. $D_{nT,w}$ och R'_w-värden avser vägg i kombination med två betongbjälklag, av typen massiva fribärande betongbjälklag med lätt yttervägg och anslutande lätt innervägg. Se även anslutning av vägg mot betongplatta resp håldäck i Detaljer 3.1.1:207-208. För exakt dimensionering av vägg- och bjälklagstyper bör SS-EN 12354-1 användas. Vid andra bjälklagstyper, rådgör med stomleverantören.

[c)] R'_w kan i en övergångsperiod, enligt SIS/TS 25261, användas för redovisning av förväntad ljudisolering av vägg monterad i byggnad.

Väggtypbeteckning	System-illustration	Max vägghöjd [mm]	Vägg-tjocklek [mm]	Pris-index [e]	Data-blad
Gyproc XR 70/70 (450) RN-0 M0		3950	95	99	3.1.1:101
Gyproc XR 70/70 (450) RNN-0 M0		4300	108	129	3.1.1:101
Gyproc XR 70/70 (450) RNN-0 M70	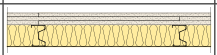	4300	108	149	3.1.1:101
Gyproc XR 70/70 (450) R-R M0		5250	95	111	3.1.1:102
Gyproc XR 95/95 (450) R-R M0		6000	120	113	3.1.1:102
Gyproc XR 120/120 (450) R-R M0		6000	145	115	3.1.1:102
Gyproc XR 70/70 (450) R-R MR		5250	95	120	3.1.1:103
Gyproc XR 95/95 (450) R-R MR		6000	120	123	3.1.1:103
Gyproc XR 70/70 (450) R-R M45		5250	95	130	3.1.1:104A
Gyproc XR 95/95 (450) R-R M45		6000	120	133	3.1.1:104A
Gyproc XR 120/120 (450) R-R M45		6000	145	135	3.1.1:104A
Gyproc XR 70/70 (450) RN-NR M0		5450	120	176	3.1.1:105
Gyproc XR 95/95 (450) RN-NR M0		7000	145	179	3.1.1:105
Gyproc XR 120/120 (450) RN-NR M0		7000	170	180	3.1.1:105
Gyproc XR 70/70 (450) RN-NR MR		5450	120	186	3.1.1:106
Gyproc XR 95/95 (450) RN-NR MR		7000	145	188	3.1.1:106
Gyproc XR 70/70 (450) RN-NR M45		5450	120	191	3.1.1:107
Gyproc XR 95/95 (450) RN-NR M45	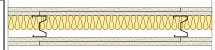	7000	145	193	3.1.1:107
Gyproc XR 120/120 (450) RN-NR M45		7000	170	196	3.1.1:107
Gyproc XR 95/95 (450) RN-NR M95	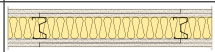	5450	145	199	3.1.1:108
Gyproc XR 120/95 (450) RN-NR M120	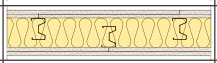	5000	170	214	3.1.1:109
Gyproc XR 70/70x2 (450) RN-NR M140	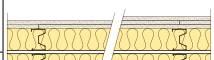	3950	Min. 205	246	3.1.1:110
Gyproc XR 70/70x2 (450) RNN-NNR M140		4300	Min. 230	294	3.1.1:111

[d] Laboratorievärde uppmätta i laboratorium eller beräknade, se vidare i kapitel **Byggnadsakustik**. Värdena är det som maximalt kan uppnås, utan inverkan av anslutande konstruktioner eller installationer.

[e] Redovisade prisindex utgår från konstruktionen Gyproc ER 70/70 (450) N-N M0 = Prisindex 100.

[f] Brandklassen gäller oavsett vilken sida som utsätts för brandpåverkan.

[g] För väggar med dubbel regelstomme med två lag Gyproc gipsskivor samt krav på ljudisolering $D_{nT,w} + C_{50\text{-}3150}$ = 52 dB, se vidare i kapitel **Byggnadsakustik** om ”lika rum-problemet”.

SYSTEMEGENSKAPER
GYPROC XR 450 MED GYPROC PROTECT F

	Ljudisolering [dB] som normalt kan påräknas om konstruktionen utförs enligt Gyproc Handbok och Gyproc övriga anvisningar.									Betongbjälklag tjocklek [mm] [b]	Brandklass upp till 6000 mm vägghöjd	
	25	30	35	40	45	50	56	$D_{nT,w}$ [a], [b] / R'_w [b], [c]	R_w [d]			
1	■							29	32	100	EI 60 [f]	
2	■	■						34	37	100	EI 60	
3	■	■	■					35	38	100	EI 60	
4	■	■	■					37	40	100	EI 60	
5	■	■	■					37	40	100	EI 60	
6	■	■	■					38	41	100	EI 60	
7	■	■	■	■				40	44	100	EI 60	
8	■	■	■	■				41	45	100	EI 60	
9	■	■	■	■				43	47	150	EI 60	
10	■	■	■	■				43	47	150	EI 120 [h]	
11	■	■	■	■	■			46	50	150	EI 120 [h]	
12	■	■	■	■	■			46	51	150	EI 120 [h]	
13	■	■	■	■	■			46	51	150	EI 120 [h]	
14	■	■	■	■	■			48	53	150	EI 120 [h]	
15	■	■	■	■	■			49	54	150	EI 120 [h]	
16	■	■	■	■	■	■		51	56	200	EI 120 [h]	
17	■	■	■	■	■	■		52	57	200	EI 120 [h]	
18	■	■	■	■	■	■		52	57	200	EI 120 [h]	
19	■	■	■	■	■	■		53	60	200	EI 120 [h]	
20	■	■	■	■	■	■	■	56 +$C_{50\text{-}3150}$: 52 [g]	66 +$C_{50\text{-}3150}$: 59	250	EI 120 [h]	
21	■	■	■	■	■	■	■	56 +$C_{50\text{-}3150}$: 56	73 +$C_{50\text{-}3150}$: 69	250	EI 120 [h]	

[a] $D_{nT,w}$ vid 3,1 m rumsdjup i mottagarrummet. Vid andra rumsdjup i mottagarrummet se information i kapitel **Byggnadsakustik**.

[b] Information för projektering i tidiga skeden. $D_{nT,w}$ och R'_w-värden avser vägg i kombination med två betongbjälklag, av typen massiva fribärande betongbjälklag med lätt yttervägg och anslutande lätt innervägg. Se även anslutning av vägg mot betongplatta resp håldäck i Detaljer 3.1.1:207-208. För exakt dimensionering av vägg- och bjälklagstyper bör SS-EN 12354-1 användas. Vid andra bjälklagstyper, rådgör med stomleverantören.

[c] R'_w kan i en övergångsperiod, enligt SIS/TS 25261, användas för redovisning av förväntad ljudisolering av vägg monterad i byggnad..

	Väggtypbeteckning	System-illustration	Max vägghöjd [mm]	Vägg-tjocklek [mm]	Pris-index [e]	Data-blad
	Gyproc XR 70/70 (450) PP-0 M0		3950	101	111	3.1.1:101
	Gyproc XR 70/70 (450) P-P M0		4850	101	123	3.1.1:102
	Gyproc XR 95/95 (450) P-P M0		6000	126	127	3.1.1:102
	Gyproc XR 120/120 (450) P-P M0		6000	151	129	3.1.1:102
	Gyproc XR 70/70 (450) P-P MR		4850	101	132	3.1.1:103
	Gyproc XR 95/95 (450) P-P MR		6000	126	134	3.1.1:103
	Gyproc XR 70/70 (450) P-P M45		4850	101	144	3.1.1:104A
	Gyproc XR 95/95 (450) P-P M45		6000	126	146	3.1.1:104A
	Gyproc XR 120/120 (450) P-P M45		6000	151	149	3.1.1:104A
	Gyproc XR 70/70 (450) PP-PP M0		5500	132	203	3.1.1:105
	Gyproc XR 95/95 (450) PP-PP M0		7000	157	205	3.1.1:105
	Gyproc XR 120/120 (450) PP-PP M0		7000	182	208	3.1.1:105
	Gyproc XR 70/70 (450) PP-PP MR		5500	132	210	3.1.1:106
	Gyproc XR 95/95 (450) PP-PP MR		7000	157	213	3.1.1:106
	Gyproc XR 70/70 (450) PP-PP M45		5500	132	216	3.1.1:107
	Gyproc XR 95/95 (450) PP-PP M45	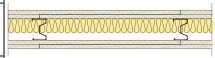	7000	157	219	3.1.1:107
	Gyproc XR 120/120 (450) PP-PP M45		7000	182	221	3.1.1:107
	Gyproc XR 95/95 (450) PP-PP M95	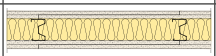	7000	157	225	3.1.1:108
	Gyproc XR 120/95 (450) PP-PP M120		5000	182	253	3.1.1:109
	Gyproc XR 70/70x2 (450) PP-PP M140	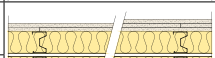	3950	Min. 217	271	3.1.1:110
	Gyproc XR 70/70x2 (450) PPP-PPP M140	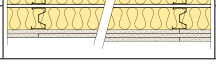	3950	Min. 247	346	3.1.1:111

[d] Laboratorievärde uppmätta i laboratorium eller beräknade, se vidare i kapitel **Byggnadsakustik**. Värdena är det som maximalt kan uppnås, utan inverkan av anslutande konstruktioner eller installationer.

[e] Redovisade prisindex utgår från konstruktionen Gyproc ER 70/70 (450) N-N M0 = Prisindex 100.

[f] Brandklassen gäller oavsett vilken sida som utsätts för brandpåverkan.

[g] För väggar med dubbel regelstomme med två lag Gyproc gipsskivor samt krav på ljudisolering $D_{nT,w}+C_{50-3150}$ = 52 dB, se vidare i kapitel **Byggnadsakustik** om ”lika rum-problemet”.

[h] Vid brandkrav EI 120 för arkivväggar se kapitel **Specialväggar / Arkivväggar**.

SYSTEM GYPROC XR

3.1.1:101 DATABLAD

32–39 dB

EI 30
EI 60

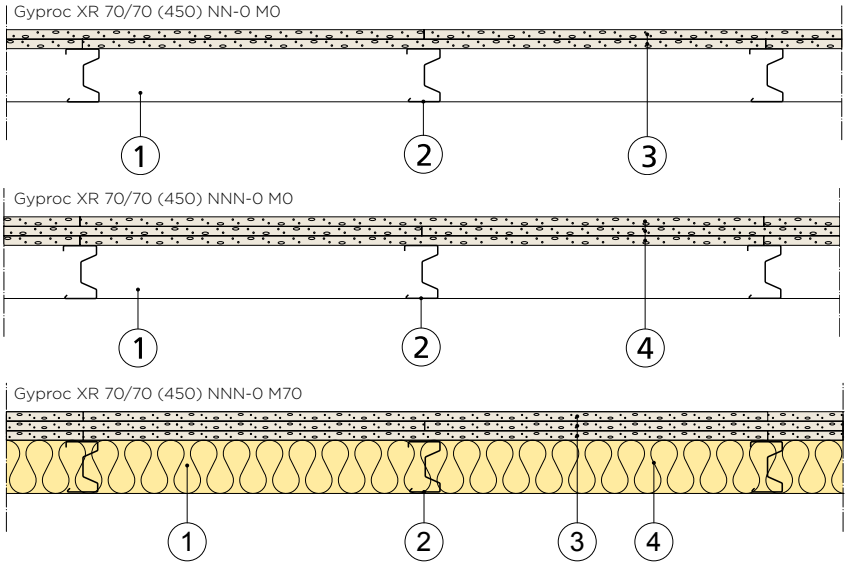

Gyproc XR 70/70 (450) NN-0 M0

1. Skena gyproc SK 70 som kantprofil (i golv, vägg och tak)
2. Regel gyproc XR 70, c 450 mm
3. 2 x 12,5 mm skiva gyproc GNE 13 normal

Gyproc XR 70/70 (450) NNN-0 M0

1. Skena gyproc SKP 70 som kantprofil (i golv, vägg och tak)
2. Regel gyproc XR 70, c 450 mm
4. 3 x 12,5 mm skiva gyproc GNE 13 normal

Gyproc XR 70/70 (450) NNN-0 M70

1. Kantprofil gyproc AC 70/40 acounomic (i golv, vägg och tak)
2. Regel gyproc XR 70, c 450 mm
3. 3 x 12,5 mm skiva gyproc GNE 13 normal
4. 70 mm mineralull

Hänvisning till Detalj

Anslutning mot tunga konstruktioner	3.1.1:201-206
Anslutning av vägg mot betongplatta	3.1.1:207
Anslutning av vägg mot håldäck	3.1.1:208
Anslutning av vägg mot betongvägg	3.1.1:209
Ytterhörn	3.1.1:212-214
T-hörn	3.1.1:215-218
Anslutning mot undertak	3.1.1:220-228
Anslutning mot yttervägg	3.1.1:240-243
Anslutning mot betongpelare	3.1.1:245
Rörelsefog	3.1.1:246
Teleskopanslutningar	3.1.1:250-254
Flanktransmission i Gyproc Träbjälklag	3.1.1:261-262

Anmärkning

Brandklasserna EI 30 resp EI 60 gäller oavsett vilken sida som utsätts för brandpåverkan.

SYSTEMEGENSKAPER

Brand
TG 3549/82
RISE 1002

För fler systemegenskaper samt systemegenskaper för övriga Gyproc skivor, se inledningen av kapitlet.

Väggtyp	R_w [a] (dB)	Brand-klass	Max vägghöjd (mm)	Väggtjocklek (mm)
Gyproc XR 70/70 (450) NN-0 M0	32	EI 30	3750	95
Gyproc XR 70/70 (450) NNN-0 M0	34	EI 60 [b]	4000	108
Gyproc XR 70/70 (450) NNN-0 M70	39	EI 60 [b]	4000	108

[a] Laboratorievärden uppmätta i laboratorium eller beräknade, se vidare i kapitel **Byggnadsakustik**. Värdena är det som maximalt kan uppnås, utan inverkan av anslutande konstruktioner eller installationer.
[b] Vid brandklass EI 60, reglar max c-avstånd 450 mm.

3.1.1:102 DATABLAD

37-40 dB

EI 30

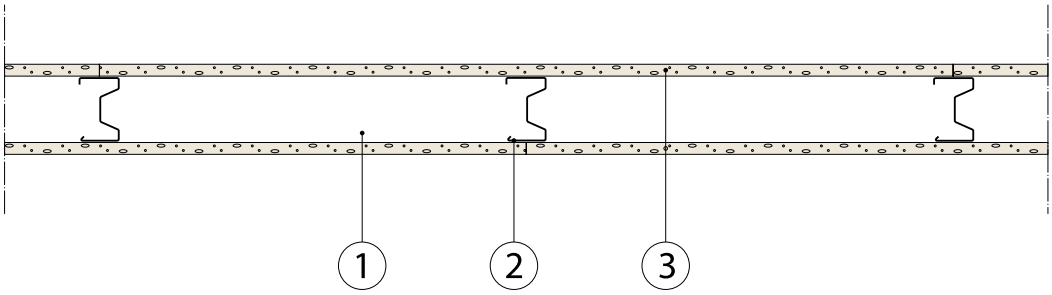

Gyproc XR 70/70 (450) N-N M0
1. Skena gyproc SKP 70 som kantprofil (i golv, vägg och tak)
2. Regel gyproc XR 70, c 450 mm
3. 12,5 mm skiva gyproc GNE 13 normal

Gyproc XR 95/95 (450) N-N M0
1. Skena gyproc SKP 95 som kantprofil (i golv, vägg och tak)
2. Regel gyproc XR 95, c 450 mm
3. 12,5 mm skiva gyproc GNE 13 normal

Gyproc XR 120/120 (450) N-N M0
1. Kantprofil gyproc AC 120/40 acounomic (i golv, vägg och tak)
2. Regel gyproc XR 120, c 450 mm
3. 12,5 mm skiva gyproc GNE 13 normal

Hänvisning till Detalj	
Anslutning mot tunga konstruktioner	3.1.1:201-206
Anslutning av vägg mot betongplatta	3.1.1:207
Anslutning av vägg mot håldäck	3.1.1:208
Anslutning av vägg mot betongvägg	3.1.1:209
Ytterhörn	3.1.1:212-214
T-hörn	3.1.1:215-218
Anslutning mot undertak	3.1.1:220-228
Anslutning mot yttervägg	3.1.1:240-243
Anslutning mot betongpelare	3.1.1:245
Rörelsefog	3.1.1:246
Teleskopanslutningar	3.1.1:250-254
Flanktransmission i Gyproc Träbjälklag	3.1.1:261-262

OBS!
R_w = labvärde
Söker du R'_w se systemegenskaper

SYSTEMEGENSKAPER

Brand
TG 3549/82
RISE 1002

För fler systemegenskaper samt systemegenskaper för övriga Gyproc skivor, se inledningen av kapitlet.

Väggtyp	R_w [a)] (dB)	Brand-klass	Max vägghöjd (mm)	Väggtjocklek (mm)
Gyproc XR 70/70 (450) N-N M0	37	EI 30	4400	95
Gyproc XR 95/95 (450) N-N M0	38	EI 30	6000	120
Gyproc XR 120/120 (450) N-N M0	40	EI 30	6000	145

[a)] Laboratorievärden uppmätta i laboratorium eller beräknade, se vidare i kapitel **Byggnadsakustik**. Värdena är det som maximalt kan uppnås, utan inverkan av anslutande konstruktioner eller installationer.

3.1.1:103 DATABLAD

40–41 dB

EI 30

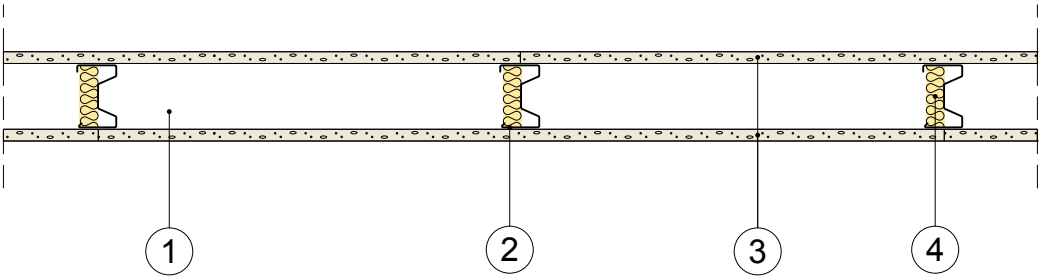

Gyproc XR 70/70 (450) N-N MR

1. Kantprofil gyproc AC 70/40 acounomic (i golv, vägg och tak) med mineralullsremsa
2. Regel gyproc XR 70, c 450 mm
3. 12,5 mm skiva gyproc GNE 13 normal
4. Mineralullsremsa gyproc MR 95/20

Gyproc XR 95/95 (450) N-N MR

1. Kantprofil gyproc AC 95/40 acounomic (i golv, vägg och tak) med mineralullsremsa
2. Regel gyproc XR 95, c 450 mm
3. 12,5 mm skiva gyproc GNE 13 normal
4. Mineralullsremsa gyproc MR 120/20

Hänvisning till Detalj	
Anslutning mot tunga konstruktioner	3.1.1:201-206
Anslutning av vägg mot betongplatta	3.1.1:207
Anslutning av vägg mot håldäck	3.1.1:208
Anslutning av vägg mot betongvägg	3.1.1:209
Ytterhörn	3.1.1:212-214
T-hörn	3.1.1:215-218
Anslutning mot undertak	3.1.1:220-228
Anslutning mot yttervägg	3.1.1:240-243
Anslutning mot betongpelare	3.1.1:245
Rörelsefog	3.1.1:246
Teleskopanslutningar	3.1.1:250-254
Flanktransmission i Gyproc Träbjälklag	3.1.1:261-262

SYSTEMEGENSKAPER

För fler systemegenskaper samt systemegenskaper för övriga Gyproc skivor, se inledningen av kapitlet.

Brand
TG 3549/82
RISE 1002

Väggtyp	R_w [a] (dB)	Brand-klass	Max vägghöjd (mm)	Väggtjocklek (mm)
Gyproc XR 70/70 (450) N-N MR	40	EI 30	4400	95
Gyproc XR 95/95 (450) N-N MR	41	EI 30	6000	120

[a] Laboratorievärden uppmätta i laboratorium eller beräknade, se vidare i kapitel **Byggnadsakustik**. Värdena är det som maximalt kan uppnås, utan inverkan av anslutande konstruktioner eller installationer.

3.1.1:104A DATABLAD

44-47 dB

EI 30

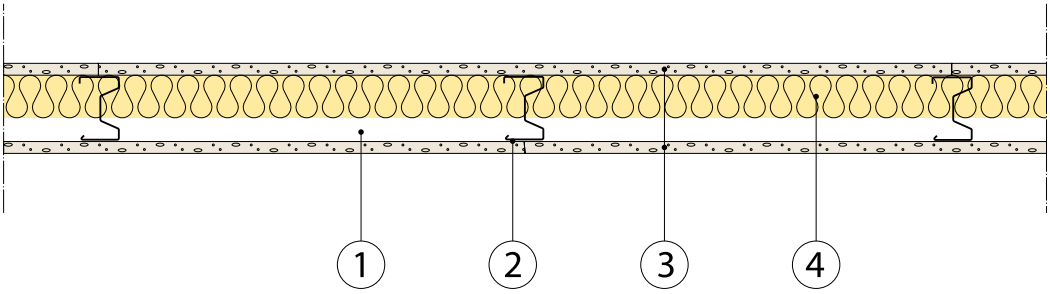

Gyproc XR 70/70 (450) N-N M45

1. Kantprofil gyproc AC 70/40 acounomic (i golv, vägg och tak)
2. Regel gyproc XR 70, c 450 mm
3. 12,5 mm skiva gyproc GNE 13 normal
4. Min 45 mm mineralull

Gyproc XR 95/95 (450) N-N M45

1. Kantprofil gyproc AC 95/40 acounomic (i golv, vägg och tak)
2. Regel gyproc XR 95, c 450 mm
3. 12,5 mm skiva gyproc GNE 13 normal
4. Min 45 mm mineralull

Gyproc XR 120/120 (450) N-N M45

1. Kantprofil gyproc AC 120/40 acounomic (i golv, vägg och tak)
2. Regel gyproc XR 120, c 450 mm
3. 12,5 mm skiva gyproc GNE 13 normal
4. Min 45 mm mineralull

Hänvisning till Detalj	
Anslutning mot tunga konstruktioner	3.1.1:201-206
Anslutning av vägg mot betongplatta	3.1.1:207
Anslutning av vägg mot håldäck	3.1.1:208
Anslutning av vägg mot betongvägg	3.1.1:209
Ytterhörn	3.1.1:212-214
T-hörn	3.1.1:215-218
Anslutning mot undertak	3.1.1:220-228
Anslutning mot yttervägg	3.1.1:240-243
Anslutning mot betongpelare	3.1.1:245
Rörelsefog	3.1.1:246
Teleskopanslutningar	3.1.1:250-254
Flanktransmission i Gyproc Träbjälklag	3.1.1:261-262

SYSTEMEGENSKAPER

Brand
TG 3549/82
RISE 1002

För fler systemegenskaper samt systemegenskaper för övriga Gyproc skivor, se inledningen av kapitlet.

Väggtyp	R_w [a)] (dB)	Brand-klass	Max vägghöjd (mm)	Väggtjocklek (mm)
Gyproc XR 70/70 (450) N-N M45	44	EI 30	4400	95
Gyproc XR 95/95 (450) N-N M45	45	EI 30	6000	120
Gyproc XR 120/120 (450) N-N M45	47	EI 30	6000	145

[a)] Laboratorievärden uppmätta i laboratorium eller beräknade, se vidare i kapitel **Byggnadsakustik**. Värdena är det som maximalt kan uppnås, utan inverkan av anslutande konstruktioner eller installationer.

3.1.1:104B DATABLAD

49–51 dB

EI 30
EI60

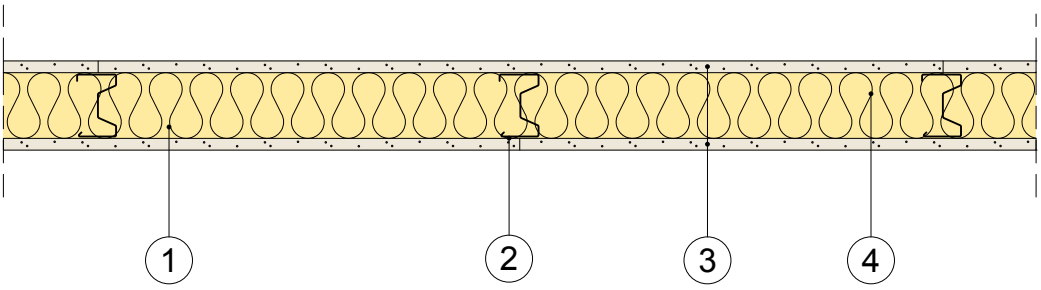

Gyproc XR 70/70 (450) H-H M70

1. Kantprofil gyproc AC 70/40 acounomic (i golv, vägg och tak)
2. Regel gyproc XR 70, c 450 mm
3. 12,5 mm skiva gyproc GHE 13 habito
4. 70 mm mineralull

Gyproc XR 95/95 (450) H-H M95

1. Kantprofil gyproc AC 95/40 acounomic (i golv, vägg och tak)
2. Regel gyproc XR 95, c 450 mm
3. 12,5 mm skiva gyproc GHE 13 habito
4. 95 mm mineralull

Hänvisning till Detalj	
Anslutning mot tunga konstruktioner	3.1.1:201-206
Anslutning av vägg mot betongplatta	3.1.1:207
Anslutning av vägg mot håldäck	3.1.1:208
Anslutning av vägg mot betongvägg	3.1.1:209
Ytterhörn	3.1.1:212-214
T-hörn	3.1.1:215-218
Anslutning mot undertak	3.1.1:220-228
Anslutning mot yttervägg	3.1.1:240-243
Anslutning mot betongpelare	3.1.1:245
Rörelsefog	3.1.1:246
Teleskopanslutningar	3.1.1:250-254
Flanktransmission i Gyproc Träbjälklag	3.1.1:261-262

Anmärkning

S = isover ultimate densitet lägst 18 kg/m³ alt. stenull med densitet minst 28 kg/m³

SYSTEMEGENSKAPER

Brand
TG 3549/82
RISE 1002

För fler systemegenskaper samt systemegenskaper för övriga Gyproc skivor, se inledningen av kapitlet.

Väggtyp	R_w [a] (dB)	Brand-klass	Max vägghöjd (mm)	Väggtjocklek (mm)
Gyproc XR 70/70 (450) H-H M70	49	EI 30	5250	95
Gyproc XR 70/70 (450) H-H S70	49	EI 60	3400	95
Gyproc XR 95/95 (450) H-H M95	51	EI 30	6000	120
Gyproc XR 95/95 (450) H-H S95	51	EI 60	4000	120

[a] Laboratorievärden uppmätta i laboratorium eller beräknade, se vidare i kapitel **Byggnadsakustik**. Värdena är det som maximalt kan uppnås, utan inverkan av anslutande konstruktioner eller installationer.

3.1.1:105 DATABLAD

47–51 dB

EI 60

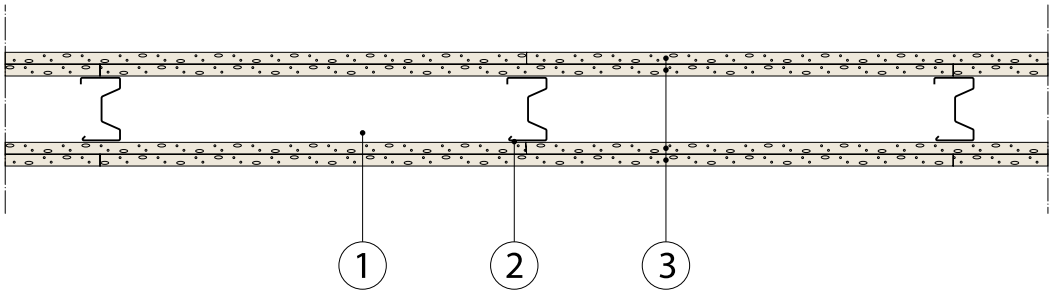

Gyproc XR 70/70 (450) NN-NN M0
1. Kantprofil gyproc AC 70/40 acounomic (i vägg, tak och golv)
2. Regel gyproc XR 70, c 450 mm
3. 2 x 12,5 mm skiva gyproc GNE 13 normal

Gyproc XR 95/95 (450) NN-NN M0
1. Kantprofil gyproc AC 95/40 acounomic (i vägg, tak och golv)
2. Regel gyproc XR 95, c 450 mm
3. 2 x 12,5 mm skiva gyproc GNE 13 normal

Gyproc XR 120/120 (450) NN-NN M0
1. Kantprofil gyproc AC 120/40 acounomic (i vägg, tak och golv)
2. Regel gyproc XR 120, c 450 mm
3. 2 x 12,5 mm skiva gyproc GNE 13 normal

Hänvisning till Detalj	
Anslutning mot tunga konstruktioner	3.1.1:201-206
Anslutning av vägg mot betongplatta	3.1.1:207
Anslutning av vägg mot håldäck	3.1.1:208
Anslutning av vägg mot betongvägg	3.1.1:209
Ytterhörn	3.1.1:212-214
T-hörn	3.1.1:215-218
Anslutning mot undertak	3.1.1:220-228
Anslutning mot yttervägg	3.1.1:240-243
Anslutning mot betongpelare	3.1.1:245
Rörelsefog	3.1.1:246
Teleskopanslutningar	3.1.1:250-254
Flanktransmission i Gyproc Träbjälklag	3.1.1:261-262

SYSTEMEGENSKAPER

Brand
TG 3549/82
RISE 1002

För fler systemegenskaper samt systemegenskaper för övriga Gyproc skivor, se inledningen av kapitlet.

Väggtyp	R_w [a)] (dB)	Brandklass vid max 6000 mm vägghöjd	Max vägghöjd (mm)	Väggtjocklek (mm)
Gyproc XR 70/70 (450) NN-NN M0	47	EI 60	4750	120
Gyproc XR 95/95 (450) NN-NN M0	50	EI 60	7000	145
Gyproc XR 120/120 (450) NN-NN M0	51	EI 60	7000	170

[a)] Laboratorievärden uppmätta i laboratorium eller beräknade, se vidare i kapitel **Byggnadsakustik**. Värdena är det som maximalt kan uppnås, utan inverkan av anslutande konstruktioner eller installationer.

3.1.1:106 DATABLAD

51–53 dB

EI 60

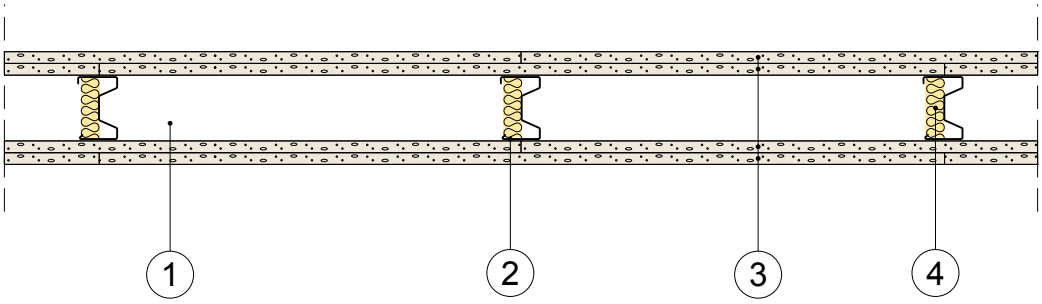

Gyproc XR 70/70 (450) NN-NN MR

1. Kantprofil gyproc AC 70/40 acounomic med mineralullsremsa (i golv, vägg och tak)
2. Regel gyproc XR 70, c 450 mm
3. 2 x 12,5 mm skiva gyproc GNE 13 normal
4. Mineralullsremsa gyproc MR 95/20

Gyproc XR 95/95 (450) NN-NN MR

1. Kantprofil gyproc AC 95/40 acounomic med mineralullsremsa (i golv, vägg och tak)
2. Regel gyproc XR 95, c 450 mm
3. 2 x 12,5 mm skiva gyproc GNE 13 normal
4. Mineralullsremsa gyproc MR 120/20

Hänvisning till Detalj	
Anslutning mot tunga konstruktioner	3.1.1:201-206
Anslutning av vägg mot betongplatta	3.1.1:207
Anslutning av vägg mot håldäck	3.1.1:208
Anslutning av vägg mot betongvägg	3.1.1:209
Ytterhörn	3.1.1:212-214
T-hörn	3.1.1:215-218
Anslutning mot undertak	3.1.1:220-228
Anslutning mot yttervägg	3.1.1:240-243
Anslutning mot betongpelare	3.1.1:245
Rörelsefog	3.1.1:246
Teleskopanslutningar	3.1.1:250-254
Flanktransmission i Gyproc Träbjälklag	3.1.1:261-262

SYSTEMEGENSKAPER

Brand
TG 3549/82
RISE 1002

För fler systemegenskaper samt systemegenskaper för övriga Gyproc skivor, se inledningen av kapitlet.

Väggtyp	R_w [a)] (dB)	Brandklass vid max 6000 mm vägghöjd	Max vägghöjd (mm)	Väggtjocklek (mm)
Gyproc XR 70/70 (450) NN-NN MR	51	EI 60	4750	120
Gyproc XR 95/95 (450) NN-NN MR	53	EI 60	7000	145

[a)] Laboratorievärden uppmätta i laboratorium eller beräknade, se vidare i kapitel **Byggnadsakustik**. Värdena är det som maximalt kan uppnås, utan inverkan av anslutande konstruktioner eller installationer.

3.1.1:107 DATABLAD

54–57 dB

EI 60

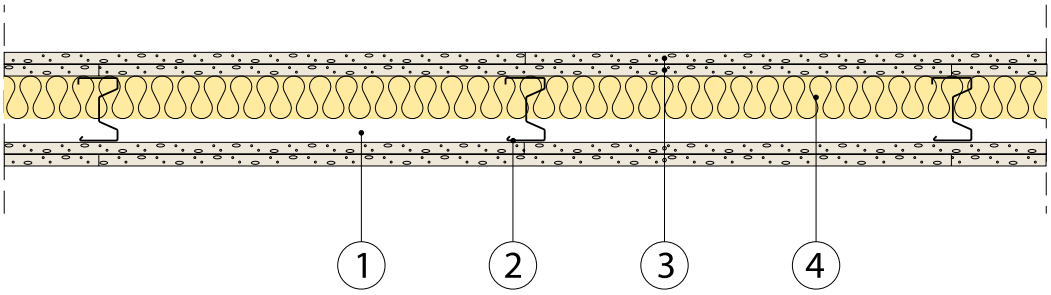

Gyproc XR 70/70 (450) NN-NN M45

1. Kantprofil gyproc AC 70/40 acounomic (i golv, vägg och tak)
2. Regel gyproc XR 70, c 450 mm
3. 2 x 12,5 mm skiva gyproc GNE 13 normal
4. Min 45 mm mineralull

Gyproc XR 95/95 (450) NN-NN M45

1. Kantprofil gyproc AC 95/40 acounomic (i golv, vägg och tak)
2. Regel gyproc XR 95, c 450 mm
3. 2 x 12,5 mm skiva gyproc GNE 13 normal
4. Min 45 mm mineralull

Gyproc XR 120/120 (450) NN-NN M45

1. Kantprofil gyproc AC 120/40 acounomic (i golv, vägg och tak)
2. Regel gyproc XR 120, c 450 mm
3. 2 x 12,5 mm skiva gyproc GNE 13 normal
4. Min 45 mm mineralull

Hänvisning till Detalj	
Anslutning mot tunga konstruktioner	3.1.1:201-206
Anslutning av vägg mot betongplatta	3.1.1:207
Anslutning av vägg mot håldäck	3.1.1:208
Anslutning av vägg mot betongvägg	3.1.1:209
Ytterhörn	3.1.1:212-214
T-hörn	3.1.1:215-218
Anslutning mot undertak	3.1.1:220-228
Anslutning mot yttervägg	3.1.1:240-243
Anslutning mot betongpelare	3.1.1:245
Rörelsefog	3.1.1:246
Teleskopanslutningar	3.1.1:250-254
Flanktransmission i Gyproc Träbjälklag	3.1.1:261-262

SYSTEMEGENSKAPER

Brand
TG 3549/82
RISE 1002

För fler systemegenskaper samt systemegenskaper för övriga Gyproc skivor, se inledningen av kapitlet.

Väggtyp	R_w [a] (dB)	Brandklass vid max 6000 mm vägghöjd	Max vägghöjd (mm)	Väggtjocklek (mm)
Gyproc XR 70/70 (450) NN-NN M45	54	EI 60	4750	120
Gyproc XR 95/95 (450) NN-NN M45	56	EI 60	7000	145
Gyproc XR 120/120 (450) NN-NN M45	57	EI 60	7000	170

[a] Laboratorievärden uppmätta i laboratorium eller beräknade, se vidare i kapitel **Byggnadsakustik**. Värdena är det som maximalt kan uppnås, utan inverkan av anslutande konstruktioner eller installationer.

3.1.1:108 DATABLAD

57 dB

EI 60
EI 90

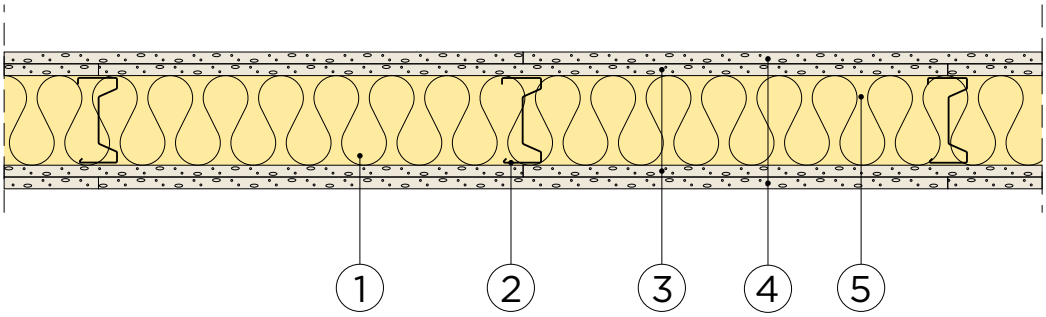

Gyproc XR 70/70 (450) HN-NH M70

1. Kantprofil gyproc AC 70/40 acounomic (i golv, vägg och tak)
2. Regel gyproc XR 70, c 450 mm
3. 12,5 mm skiva gyproc GNE 13 normal
4. 12,5 mm skiva gyproc GHE 13 habito
5. 70 mm mineralull

Gyproc XR 95/95 (450) NN-NN M95

1. Kantprofil gyproc AC 95/40 acounomic (i golv, vägg och tak)
2. Regel gyproc XR 95, c 450 mm
3. 12,5 mm skiva gyproc GNE 13 normal
4. 12,5 mm skiva gyproc GNE 13 normal
5. 95 mm mineralull

Hänvisning till Detalj	
Anslutning mot tunga konstruktioner	3.1.1:201-206
Anslutning av vägg mot betongplatta	3.1.1:207
Anslutning av vägg mot håldäck	3.1.1:208
Anslutning av vägg mot betongvägg	3.1.1:209
Ytterhörn	3.1.1:212-214
T-hörn	3.1.1:215-218
Anslutning mot undertak	3.1.1:220-228
Anslutning mot yttervägg	3.1.1:240-243
Anslutning mot betongpelare	3.1.1:245
Rörelsefog	3.1.1:246
Teleskopanslutningar	3.1.1:250-254
Flanktransmission i Gyproc Träbjälklag	3.1.1:261-262

SYSTEMEGENSKAPER

Brand
TG 3549/82
RISE 1002

För fler systemegenskaper samt systemegenskaper för övriga Gyproc skivor, se inledningen av kapitlet.

Väggtyp	R_w [a)] (dB)	Brandklass vid max 6000 mm vägghöjd	Max vägghöjd (mm)	Väggtjocklek (mm)
Gyproc XR 70/70 (450) HN-NH M70	57	EI 90	5450	120
Gyproc XR 95/95 (450) NN-NN M95	57	EI 60	7000	145

[a)] Laboratorievärden uppmätta i laboratorium eller beräknade, se vidare i kapitel **Byggnadsakustik**. Värdena är det som maximalt kan uppnås, utan inverkan av anslutande konstruktioner eller installationer.

3.1.1:109 DATABLAD

60 dB EI 60

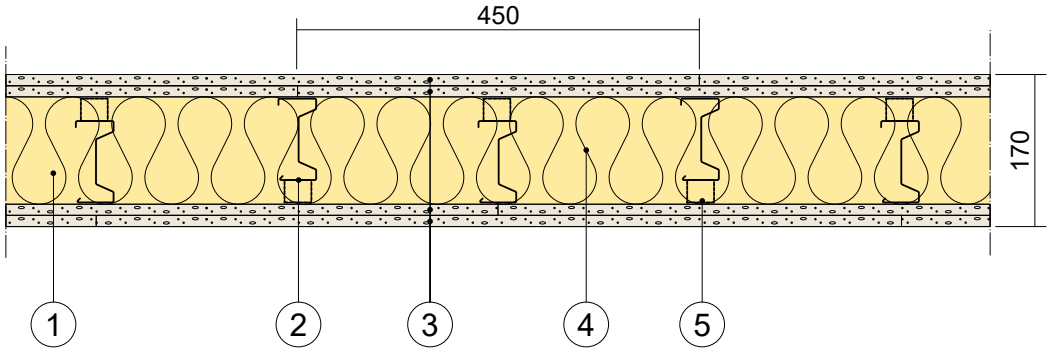

Gyproc XR 120/95 (450) NN-NN M120

1. Kantprofil gyproc AC 120/40 acounomic (i golv, vägg och tak)
2. Regel gyproc XR 95, c 450 mm
3. 2 x 12,5 mm skiva gyproc GNE 13 normal
4. 120 mm mineralull
5. Väggklammer gyproc VK 25 (vid golv och tak)

Hänvisning till Detalj	
Anslutning mot tunga konstruktioner	3.1.1:201-206
Anslutning av vägg mot betongplatta	3.1.1:207
Anslutning av vägg mot håldäck	3.1.1:208
Anslutning av vägg mot betongvägg	3.1.1:209
Ytterhörn	3.1.1:212-214
T-hörn	3.1.1:215-218
Anslutning mot undertak	3.1.1:220-228
Anslutning mot yttervägg	3.1.1:240-243
Anslutning mot betongpelare	3.1.1:245
Rörelsefog	3.1.1:246
Teleskopanslutningar	3.1.1:250-254
Flanktransmission i Gyproc Träbjälklag	3.1.1:261-262

SYSTEMEGENSKAPER

Brand
TG 3549/82
RISE 1002

För fler systemegenskaper samt systemegenskaper för övriga Gyproc skivor, se inledningen av kapitlet.

Väggtyp	R_w [a] (dB)	Brand-klass	Max vägghöjd (mm)	Väggtjocklek (mm)
Gyproc XR 120/95 (450) NN-NN M120	60	EI 60	5000	170

[a] Laboratorievärden uppmätta i laboratorium eller beräknade, se vidare i kapitel **Byggnadsakustik**. Värdena är det som maximalt kan uppnås, utan inverkan av anslutande konstruktioner eller installationer.

3.1.1:110 DATABLAD

66 / 59 dB

EI 60

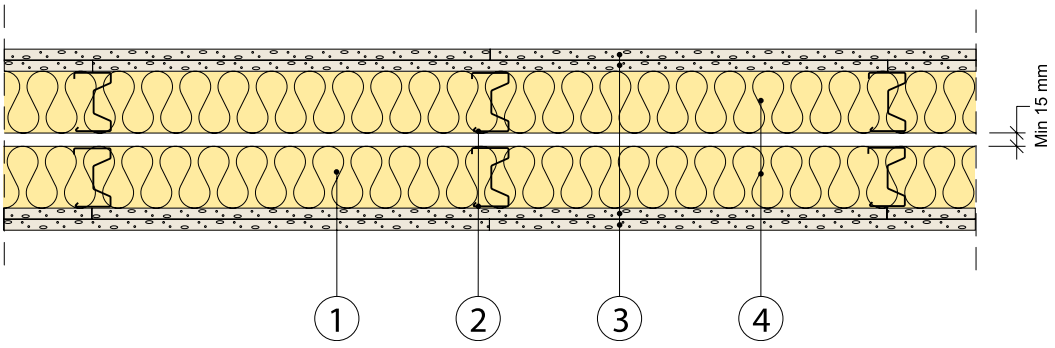

Gyproc XR 70/70x2 (450) NN-NN M140

1. Kantprofil gyproc AC 70/40-X2 acounomic (i golv, vägg och tak)
2. Regel gyproc XR 70, c 450 mm
3. 2 x 12,5 mm skiva gyproc GNE 13 normal
4. 2 x 70 mm mineralull

Hänvisning till Detalj	
Anslutning mot tunga konstruktioner	3.1.1:201-206
Anslutning av vägg mot betongplatta	3.1.1:207
Anslutning av vägg mot håldäck	3.1.1:208
Anslutning av vägg mot betongvägg	3.1.1:209
Ytterhörn	3.1.1:212-214
T-hörn	3.1.1:215-218
Anslutning mot undertak	3.1.1:220-228
Anslutning mot yttervägg	3.1.1:240-243
Anslutning mot betongpelare	3.1.1:245
Rörelsefog	3.1.1:246
Teleskopanslutningar	3.1.1:250-254
Flanktransmission i Gyproc Träbjälklag	3.1.1:261-262

SYSTEMEGENSKAPER

För fler systemegenskaper samt systemegenskaper för övriga Gyproc skivor, se inledningen av kapitlet.

Brand
TG 3549/82
RISE 1002

Väggtyp	R_w [a] (dB)	$R_w + C_{50-3150}$ [a] (dB)	Brand-klass	Max vägghöjd (mm)	Väggtjocklek (mm)
Gyproc XR 70/70x2 (450) NN-NN M140	66	59	EI 60	3750	min 205

[a] Laboratorievärden uppmätta i laboratorium eller beräknade, se vidare i kapitel **Byggnadsakustik**. Värdena är det som maximalt kan uppnås, utan inverkan av anslutande konstruktioner eller installationer.

3.1.1:111 DATABLAD

73 / 69 dB

EI 90

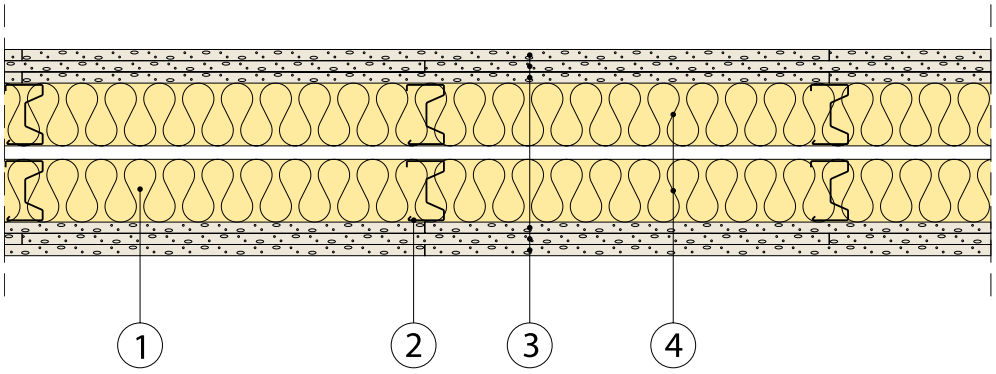

Gyproc XR 70/70x2 (450) NNN-NNN M140

1. Kantprofil gyproc AC 70/40-X2 acounomic (i golv, vägg och tak)
2. Regel gyproc XR 70, c 450 mm
3. 3 x 12,5 mm skiva gyproc GNE 13 normal
4. 2 x 70 mm mineralull

Hänvisning till Detalj	
Anslutning mot tunga konstruktioner	3.1.1:201-206
Anslutning av vägg mot betongplatta	3.1.1:207
Anslutning av vägg mot håldäck	3.1.1:208
Anslutning av vägg mot betongvägg	3.1.1:209
Ytterhörn	3.1.1:212-214
T-hörn	3.1.1:215-218
Anslutning mot undertak	3.1.1:220-228
Anslutning mot yttervägg	3.1.1:240-243
Anslutning mot betongpelare	3.1.1:245
Rörelsefog	3.1.1:246
Teleskopanslutningar	3.1.1:250-254
Flanktransmission i Gyproc Träbjälklag	3.1.1:261-262

SYSTEMEGENSKAPER

För fler systemegenskaper samt systemegenskaper för övriga Gyproc skivor, se inledningen av kapitlet.

Brand
TG 3549/82
RISE 1002

Väggtyp	R_w [a] (dB)	$R_w + C_{50-3150}$ [a] (dB)	Brand-klass	Max vägghöjd (mm)	Väggtjocklek (mm)
Gyproc XR 70/70x2 (450) NNN-NNN M140	73	69	EI 90	4000	min 230

[a] Laboratorievärden uppmätta i laboratorium eller beräknade, se vidare i kapitel **Byggnadsakustik**. Värdena är det som maximalt kan uppnås, utan inverkan av anslutande konstruktioner eller installationer.

3.1.1:201 DETALJ

ANSLUTNING MOT TUNGA KONSTRUKTIONER

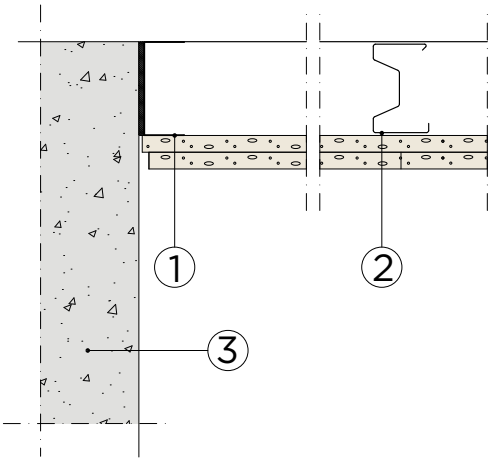

A
Horisontalsnitt

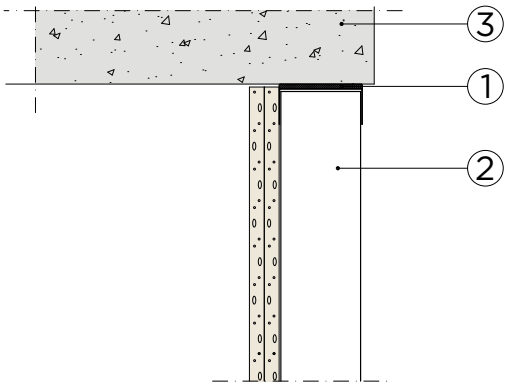

B
Vertikalsnitt

Konstruktionsdetaljer

1. Skena gyproc SK alt SKP eller gyproc AC acounomic som kantprofil
   $R_w \leq 33$ dB, skena gyproc SK
   $R_w \leq 38$ dB, skena gyproc SKP
   $R_w \geq 38$ dB, kantprofil gyproc AC-X2
   Avståndet mellan infästningspunkterna för skenor får ej överstiga 400 mm
2. Regel gyproc XR alt gyproc ER eller gyproc GFR duronomic
3. Min tjocklek för betong, se Detalj 3.1.1:207–3.1.1:208

Anmärkning

Ljud- och brandklassning förutsätter att vägg och tung anslutning uppfyller kraven.

KLASSIFICERINGAR

Detalj	Utförande	Lämplig anslutning för vägg med R_w [a] (dB)	Lämplig anslutning för vägg med $R_w+C_{50\text{-}3150}$ [a] (dB)	Brand-klass
A/B	skena SK (1.)	33 [c]		[b]
A/B	skena SKP (1.)	38 [c]		[b]

[a] Laboratorievärde, se information i kapitel **Byggnadsakustik**.
[b] Brandklass enligt datablad för väggtypen.
[c] Ljudisolering gäller för enkelvägg (schaktvägg).

3.1.1:202 DETALJ

ANSLUTNING MOT TUNGA KONSTRUKTIONER

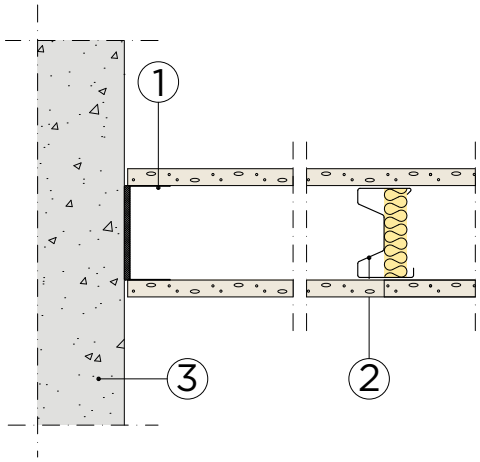

A
Horisontalsnitt

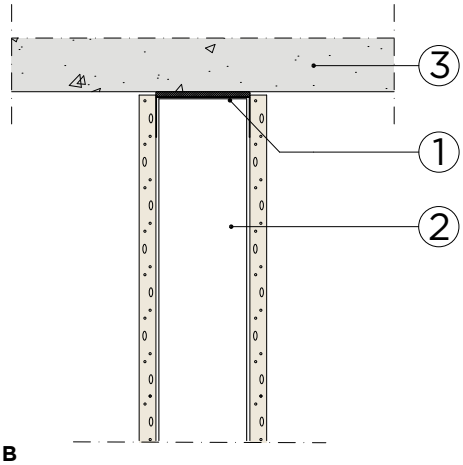

B
Vertikalsnitt

Konstruktionsdetaljer

1. Skena gyproc SK alt SKP eller gyproc AC acounomic som kantprofil
   $R_w \leq 33$ dB, skena gyproc SK
   $R_w \leq 38$ dB, skena gyproc SKP
   $R_w \geq 38$ dB, kantprofil gyproc AC
   Avståndet mellan infästningspunkterna för kantprofiler eller skenor får ej överstiga 400 mm
2. Regel gyproc XR alt gyproc ER eller gyproc GFR duronomic
3. Min tjocklek för betong, se Detalj 3.1.1:207–3.1.1:208

Anmärkning

Ljud- och brandklassning förutsätter att vägg och tung anslutning uppfyller kraven.

KLASSIFICERINGAR

Detalj	Utförande	Lämplig anslutning för vägg med R_w [a] (dB)	Brand-klass
A/B	skena SK (1.)	33	[b]
A/B	skena SKP (1.)	38	[b]
A/B	kantprofil AC (1.), min tjocklek betong (3.)	48	[b]

[a] Laboratorievärde, se information i kapitel **Byggnadsakustik**.
[b] Brandklass enligt datablad för väggtypen.

3.1.1:203 DETALJ

ANSLUTNING MOT TUNGA KONSTRUKTIONER

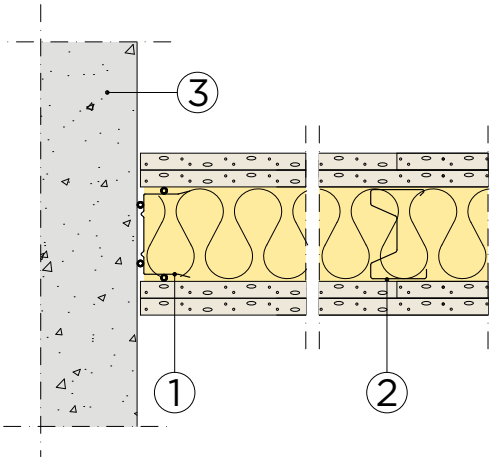

A
Horisontalsnitt

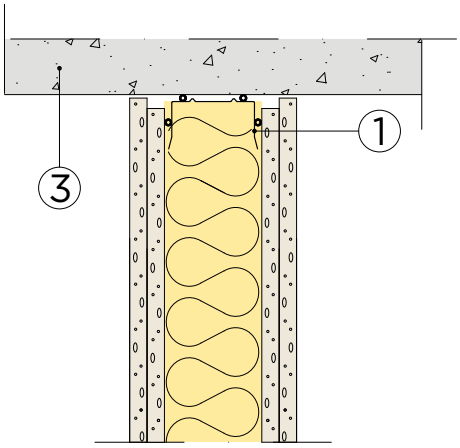

B
Vertikalsnitt

Konstruktionsdetaljer

1. Kantprofil gyproc AC acounomic
   Avståndet mellan infästningspunkterna för kantprofiler får ej överstiga 400 mm
2. Regel gyproc XR alt gyproc ER
3. Min tjocklek för betong: se Detalj 3.1.1:207–3.1.1:208

Anmärkning

Ljud- och brandklassning förutsätter att vägg och tung anslutning uppfyller kraven.

KLASSIFICERINGAR

Detalj	Utförande	Lämplig anslutning för vägg med R_w [a] (dB)	Brand-klass
A/B	skena AC (1.)	57	[b]

[a] Laboratorievärde, se information i kapitel **Byggnadsakustik**.
[b] Brandklass enligt datablad för väggtypen.

3.1.1:204 DETALJ

ANSLUTNING MOT TUNGA KONSTRUKTIONER

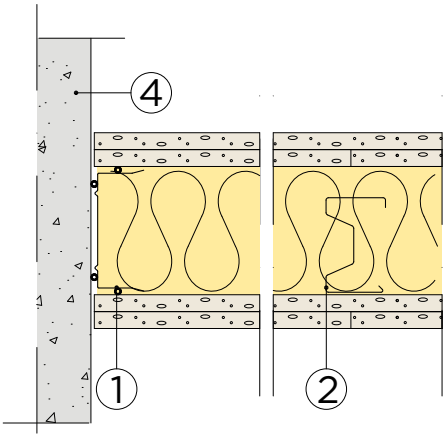

A
Horisontalsnitt

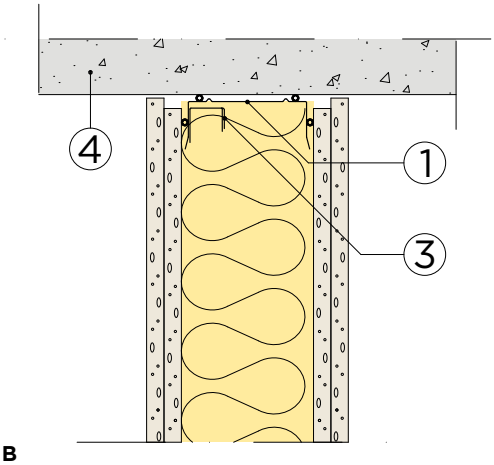

B
Vertikalsnitt

Konstruktionsdetaljer

1. Kantprofil gyproc AC acounomic
   Avståndet mellan infästningspunkterna för kantprofiler får ej överstiga 400 mm
2. Regel gyproc XR alt gyproc ER eller gyproc GFR duronomic
3. Väggklammer gyproc VK 25
   (i golv och takskena)
4. Min tjocklek för betong: se Detalj 3.1.1:207–3.1.1:208

Anmärkning

Ljud- och brandklassning förutsätter att vägg och tung anslutning uppfyller kraven.

KLASSIFICERINGAR

Detalj	Utförande	Lämplig anslutning för vägg med R_w [a] (dB)	Brand-klass
A/B	skena AC (1.)	57	[b]

[a] Laboratorievärde, se information i kapitel **Byggnadsakustik**.
[b] Brandklass enligt datablad för väggtypen.

3.1.1:205 DETALJ

ANSLUTNING MOT TUNGA KONSTRUKTIONER

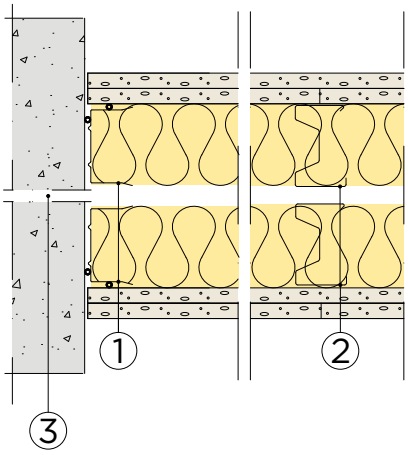

A
Horisontalsnitt

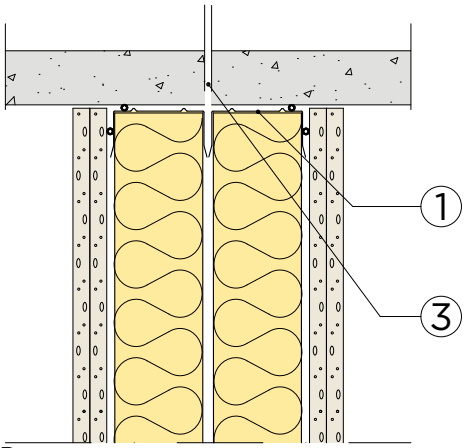

B
Vertikalsnitt

Konstruktionsdetaljer

1. Kantprofil gyproc AC-X2 acounomic
   Avståndet mellan infästningspunkterna för kantprofiler får ej överstiga 400 mm
2. Regel gyproc XR alt gyproc ER eller gyproc GFR duronomic
3. Stomfog alt se Detalj 3.1.1:207–3.1.1:208 som visar min tjocklek för betong

Anmärkning

Ljud- och brandklassning förutsätter att vägg och tung anslutning uppfyller kraven.

KLASSIFICERINGAR

Detalj	Utförande	Lämplig anslutning för vägg med R_w [a] (dB)	Lämplig anslutning för vägg med $R_w+C_{50\text{-}3150}$ [a] (dB)	Brand-klass
A/B	kantprofil AC-X2 (1.)	68	62	[b]

[a] Laboratorievärde, se information i kapitel **Byggnadsakustik**.
[b] Brandklass enligt datablad för väggtypen.

3.1.1:206 DETALJ

ANSLUTNING MOT TUNGA KONSTRUKTIONER

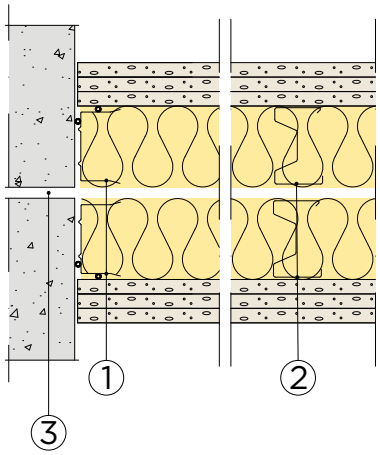

A
Horisontalsnitt

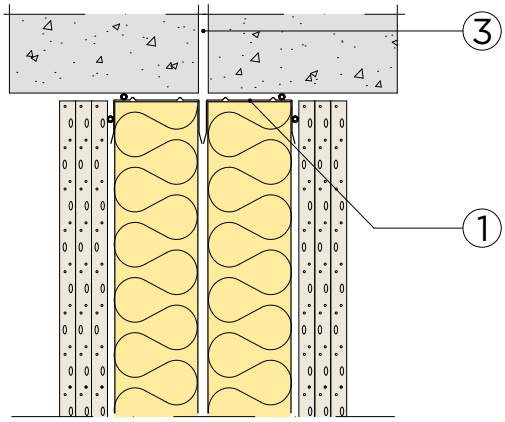

B
Vertikalsnitt

Konstruktionsdetaljer

1. Kantprofil gyproc AC-X2 acounomic
   Avståndet mellan infästningspunkterna för kantprofiler får ej överstiga 400 mm
2. Regel gyproc XR alt gyproc ER eller gyproc GFR duronomic
3. Stomfog alt se Detalj 3.1.1:207–3.1.1:208 som visar min tjocklek för betong

Anmärkning

Ljud- och brandklassning förutsätter att vägg och tung anslutning uppfyller kraven.

KLASSIFICERINGAR

Detalj	Utförande	Lämplig anslutning för vägg med R_w [a] (dB)	Lämplig anslutning för vägg med $R_w+C_{50\text{-}3150}$ [a] (dB)	Brand-klass
A/B	kantprofil AC-X2 (1.)	73	69	[b]

[a] Laboratorievärde, se information i kapitel **Byggnadsakustik**.
[b] Brandklass enligt datablad för väggtypen.

3.1.1:207 DETALJ

ANSLUTNING AV VÄGG MOT BETONGPLATTA

A

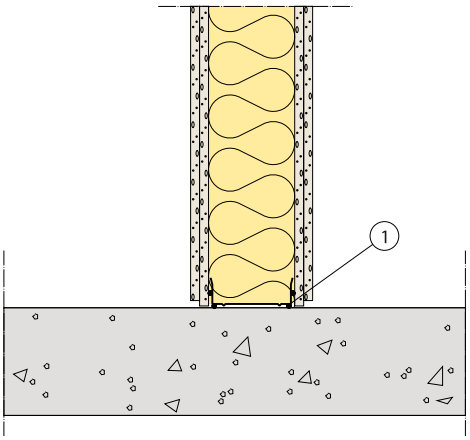

Konstruktionsdetaljer

1. Kantprofil gyproc acounomic som golvskena

Förutsättningar

- Fribärande homogent betongbjälklag i flervåningshus
- Betongplatta på mark, flytande på värmeisolering av cellplast eller mineralull, i enplansbyggnad. Takbjälklag och väggar byggda med lättbyggnadsteknik, utförs enligt Gyproc Handbok.
- Byggnadens väggar utformas så att flanktransmission förhindras. Anslutning mot lätt ytter- eller innervägg, utförs enligt Gyproc Handbok.

Vid anslutning av lätt innervägg mot tung ytter- eller innervägg, där kravet på ljudisolering är upp till $D_{nT,w}$ 48 dB förutsätts den tunga väggens ljudreduktion vara 10 dB högre än den lätta väggens, alternativt utförs stomfog i den tunga väggen. Vid lättväggar och krav på ljudisolering $D_{nT,w}$ 48–56 dB kan i vissa fall den tunga flankens inverkan kompenseras genom högre ljudreduktion på lättväggen, men det kräver beräkning enligt nedan även i ett tidigt skede, alternativt utförs stomfog i den tunga väggen.

Observera

Anvisningen ska ses som vägledning vid projektering i tidigt skede och kompletterande beräkningar enligt SS-EN 12354-1 rekommenderas för aktuellt fall. Vid andra bjälklagstyper, rådgör med stomleverantören.

Anmärkning

Avståndet mellan infästningspunkterna för skenor och kantprofiler får inte överstiga 400 mm. Erforderlig bjälklagstjocklek och minsta ytvikt/m². I nedanstående tabell redovisas krav på bjälklagstjocklek och minsta ytvikt för att uppnå ljudisoleringen horisontellt.

Ljudisolering (dB) [a]	Ljudisolering (dB) [a]	Bjälklagstyp i flervåningshus. Massiv fribärande betong (mm)	Platta på mark av massiv betong i enplanshus med minsta tjocklek (mm) [d]
$D_{nT,w}$ = 40		100 [b]	100
$D_{nT,w}$ = 44		150 [b]	100
$D_{nT,w}$ = 48		150 [b]	120
$D_{nT,w}$ = 52		200 [b]	160
$D_{nT,w}$ = 56		250 [b]	220
	$D_{nT,w} + C_{50\text{-}3150}$ = 52	250 mm (600 kg/m²) [c]	
	$D_{nT,w} + C_{50\text{-}3150}$ = 56	250 mm (600 kg/m²) [c]	

[a] $D_{nT,w}$ vid 3,1 m rumsdjup i mottagarrummet. Vid andra rumsdjup i mottagarrummet se information i kapitel **Byggnadsakustik**.

[b] Genomgående bjälklag belagd med stegljudsdämpad linoleummatta. Bjälklagets minsta vikt i kg/m² förutsätts vara 2,4 x tjockleken i mm. Heltäckande undertak av t.ex 20 mm mineraullsskivor i bärverk ökar säkerheten för att uppfylla önskad ljudisolering.

[c] Genomgående bjälklag, med minsta vikt enligt tabell, belagd med parkett på tunn stegljudsdämpande underlagsmatta 2–3 mm foam (flytande skivgolv). Limmad ytbeläggning ger en viss förbättring.

[d] Anslutning av vägg i enplanshus, mot platta på mark med isolering samt mot lätt yttervägg och takbjälklag med gipsskivor. Bjälklagets minsta vikt i kg/m² förutsätts vara 2,4 x tjockleken i mm. Utförande enligt Gyproc Handboks Detaljer för aktuell ljudisolering.

3.1.1:208 DETALJ

ANSLUTNING AV VÄGG MOT HÅLDÄCK

A, med pågjutning

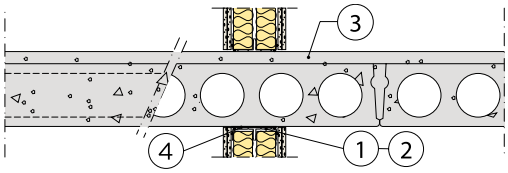

Konstruktionsdetaljer

1. Kantprofil gyproc acounomic
2. Avståndet mellan infästningspunkterna för kantprofiler och skenor får inte överstiga 400 mm
3. Avjämning enligt tabell – erforderlig bjälklagstyp och minsta vikt
4. V-spåren på håldäckets undersida (vid montage av vägg tvärs HDF), ljudtätas längsgående och tätas lokalt vid vägg för både ljud- och brandkravet. Håldäckens yta spacklas för att utjämna fogsprång och skarvar mellan håldäcken före montering av gyproc acounomic.

Förutsättningar

- Fribärande håldäcksbjälklag i flervåningshus
- Byggnadens väggar utformas så att flanktransmission förhindras. Anslutning mot lätt ytter- eller innervägg, utförs enligt Gyproc Handbok.

Vid anslutning av lätt innervägg mot tung ytter- eller innervägg, där kravet på ljudisolering är upp till $D_{nT,w}$ 48 dB förutsätts den tunga väggens ljudreduktion vara 10 dB högre än den lätta väggens, alternativt utförs stomfog i den tunga väggen. Vid lättväggar och krav på ljudisolering $D_{nT,w}$ 48–56 dB kan i vissa fall den tunga flankens inverkan kompenseras genom högre ljudreduktion på lättväggen, men det kräver beräkning enligt nedan även i ett tidigt skede, alternativt utförs stomfog i den tunga väggen.

Observera

Anvisningen ska ses som vägledning vid projektering i tidigt skede och kompletterande beräkningar enligt SS-EN 12354-1 rekommenderas för aktuellt fall. Vid andra bjälklagstyper, rådgör med stomleverantören.

Anmärkning

Erforderlig bjälklagstyp, minsta ytvikt samt krav på undertak.
I nedanstående tabell redovisas krav på bjälklagstyp, minsta ytvikt och eventuellt undertak för att uppnå ljudisoleringen horisontellt.

Ljudisolering (dB) [a]	Ljudisolering (dB) [a]	Bjälklagstyp – HDF (vikt inkl avjämning) + undertak [b]	Bjälklagstyp – HDF (vikt inkl avjämning) [c]
$D_{nT,w}$ = 40		HDF 200 (280 kg/m²)	
$D_{nT,w}$ = 44		HDF 200 (280 kg/m²)	
$D_{nT,w}$ = 48		HDF 200 (360 kg/m²)	
$D_{nT,w}$ = 52		HDF 265 (470 kg/m²)	
$D_{nT,w}$ = 56		HDF 265B (600 kg/m²)	
	$D_{nT,w} + C_{50\text{-}3150}$ = 52		HDF 265B (600 kg/m²)

[a] $D_{nT,w}$ vid 3,1 m rumsdjup i mottagarrummet. Vid andra rumsdjup i mottagarrummet se information i kapitel **Byggnadsakustik**.

[b] Genomgående bjälklag belagd med stegljudsdämpad linoleummatta. Heltäckande undertak av t.ex 20 mm mineraullsskivor i bärverk krävs för att uppfylla $D_{nT,w}$ = 48 till 56 dB och ökar säkerheten för att uppfylla $D_{nT,w}$ = 40 och 44 dB.

[c] Genomgående bjälklag belagd med parkett på tunn stegljudsdämpande underlagsmatta 2–3 mm foam (flytande skivgolv). Limmad ytbeläggning ger en viss förbättring.

3.1.1:209 DETALJ

ANSLUTNING AV VÄGG MOT BETONGVÄGG

A, Anslutning mot betongvägg

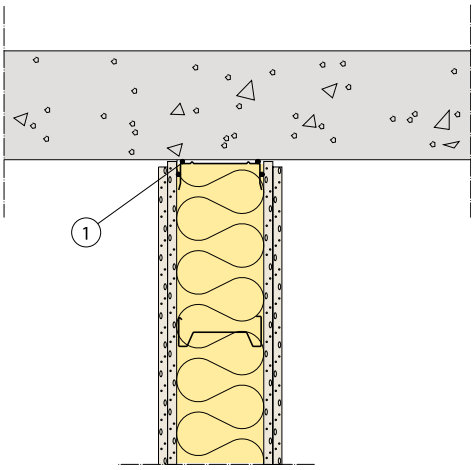

Konstruktionsdetaljer

1. Kantprofil gyproc acounomic

Förutsättningar

- Vid anslutning mot tung ytter- eller innervägg, där den lätta väggens ljudreduktion är upp till R_w 53 dB förutsätts den tunga väggens ljudreduktion vara 10 dB högre än den lätta väggens, alternativt utförs stomfog i den tunga väggen. Vid lättväggar med ljudreduktion R_w 56–68 dB kan i vissa fall den tunga flankens inverkan kompenseras genom högre ljudreduktion på lättväggen men det kräver beräkning enligt nedan även i ett tidigt skede, alternativt utförs stomfog i den tunga väggen.

Observera

Anvisningen ska ses som vägledning eller tumregler vid projektering i tidigt skede. För val av lämpligt utförande på anslutande betongvägg rekommenderas beräkningar enligt SS-EN 12354-1.

3.1.1:212 DETALJ

YTTERHÖRN

44–53 dB

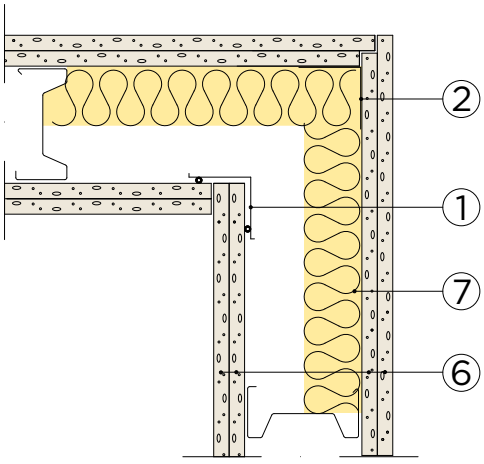

A
Horisontalsnitt

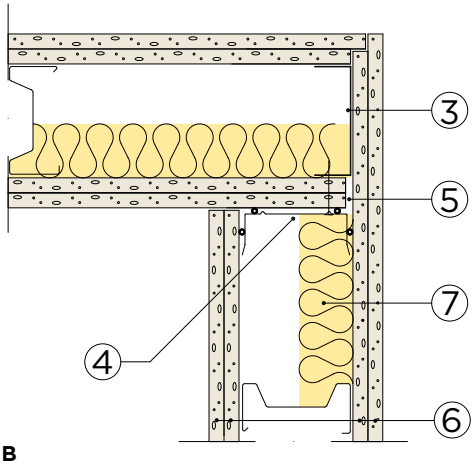

B
Horisontalsnitt

Konstruktionsdetaljer

1. Hörnregel gyproc AC 60-HR acounomic
2. Hörnprofil gyproc H 50/50
3. Skena gyproc SK alt gyproc ER
4. Kantprofil gyproc AC acounomic
5. Springa 5–10 mm mellan skivorna
6. 1 alt 2 x 12,5 mm skiva gyproc GNE 13 normal
7. Min 45 mm mineralull i ett regelfack

Anmärkning

Ljud- och brandklassning förutsätter att väggtypen uppfyller kraven.

KLASSIFICERINGAR

Detalj	Utförande	Lämplig anslutning för vägg med R_w [a] (dB)
A/B	mineralull enligt väggtyp (7.)	44
A/B	min 45 mm mineralull (7.)	53

[a] Laboratorievärde, se information kapitel **Byggnadsakustik**.

3.1.1:213 DETALJ

YTTERHÖRN

62–73 dB

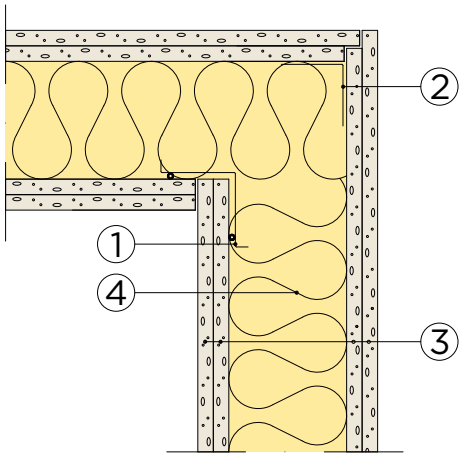

Horisontalsnitt

Konstruktionsdetaljer

1. Hörnprofil gyproc AC 60-HR acounomic
2. Hörnprofil gyproc H 50/50 alt
   Regel gyproc ER
3. 2 x 12,5 mm skiva gyproc GNE 13 normal
4. Full utfyllnad av mineralull i ett regelfack

Anmärkning

Ljud- och brandklassning förutsätter att väggtypen uppfyller kraven.

KLASSIFICERINGAR

Utförande	Lämplig anslutning för vägg med R_w [a)] (dB)
2 x 12,5 mm gipsskivor (4.)	57

[a)] Laboratorievärde, se information kapitel **Byggnadsakustik**.

3.1.1:214 DETALJ

YTTERHÖRN, VARIABELT

44–57 dB

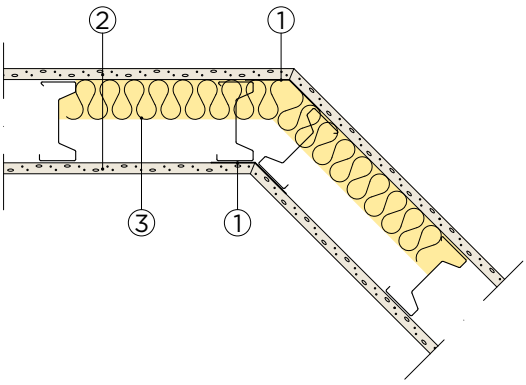

A
Horisontalsnitt

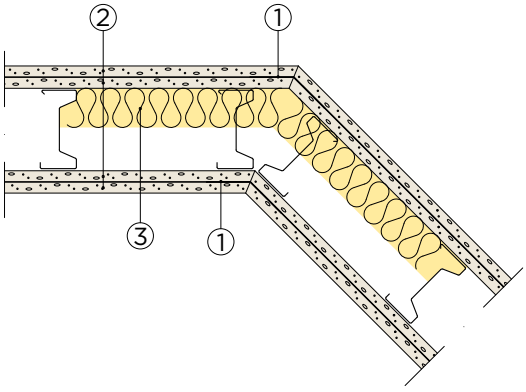

B
Horisontalsnitt

Konstruktionsdetaljer

1. Variabelt Plåtband gyproc VH 50/50
2. 1 alt 2 x 12,5 mm skiva gyproc GNE 13 normal
3. Min 45 mm mineralull i ett regelfack, alt full utfyllnad med mineralull vid hörn, vid ljudisolering R_w = 57 dB.

Anmärkning

Ljud- och brandklassning förutsätter att väggtypen uppfyller kraven.

KLASSIFICERINGAR

Detalj	Utförande	Lämplig anslutning för vägg med R_w [a] (dB)
A/B	mineralull enligt väggtyp (3.)	44
A/B	min 45 mm mineralull (3.)	53
A/B	full utfyllnad med mineralull (3.)	57

[a] Laboratorievärde, se information kapitel **Byggnadsakustik**.

3.1.1:215 DETALJ

T-HÖRN

33–38 dB

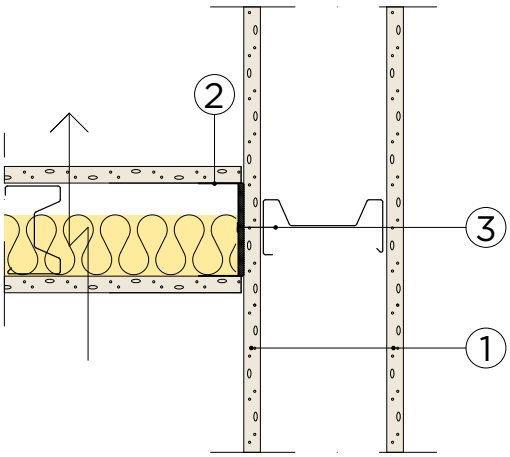

A
Horisontalsnitt

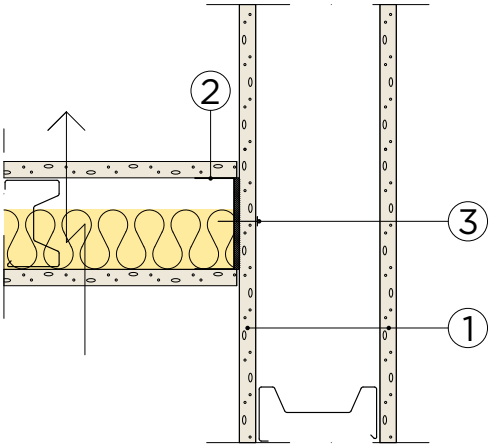

B
Horisontalsnitt

Konstruktionsdetaljer

1. 12,5 mm skiva gyproc GNE 13 normal
2. Skena gyproc SK alt SKP som kantprofil
   Vid vägg med $R_w \leq 33$ dB, skena gyproc SK
   Vid vägg med $R_w \leq 38$ dB, skena gyproc SKP
3. Skruv gyproc QS 25 quick, c 400 mm alt infästning med metallexpander

Anmärkning

Ljud- och brandklassning förutsätter att väggtypen uppfyller kraven.
Alternativet med metallexpander är i första hand tillämpligt i de fall där flankväggen byggs färdig före rumsskiljande vägg.

KLASSIFICERINGAR

Detalj	Utförande	Lämplig anslutning för vägg med R_w [a] (dB)	Brand-klass
A/B	12,5 mm ergolite (1.), skena SK (2.)	33	EI 30
A/B	12,5 mm gipsskivor (1.), skena SK (2.)	33	EI 30
A/B	12,5 mm gipsskivor (1.), skena SKP (2.)	38	EI 30

[a] Laboratorievärde, se information kapitel **Byggnadsakustik**.

3.1.1:216 DETALJ

T-HÖRN

44–48 dB

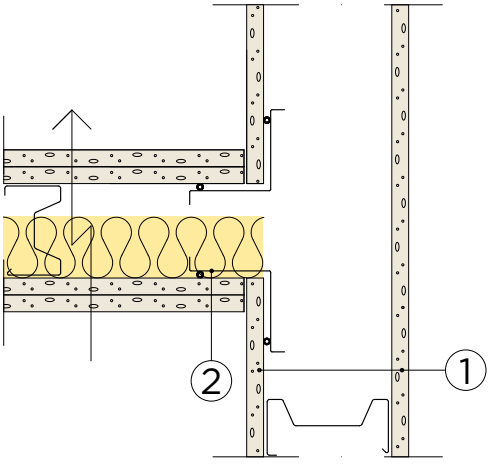

A
Horisontalsnitt

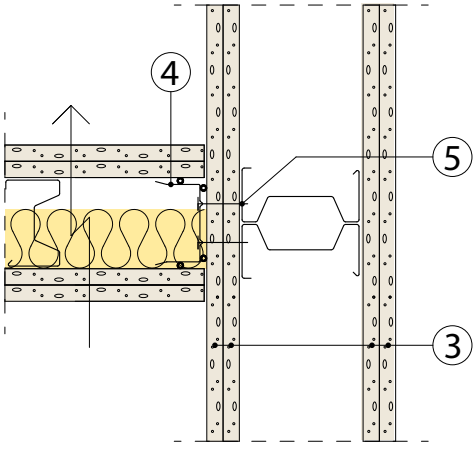

B
Horisontalsnitt

Konstruktionsdetaljer

1. 12,5 mm skiva gyproc GNE 13 normal
2. Hörnregel gyproc AC 60-HR acounomic
3. 2 x 12,5 mm skiva gyproc GNE 13 normal
4. Kantprofil gyproc AC acounomic
5. Skruv gyproc QS 38 quick, c 400 mm

Anmärkning

Ljud- och brandklassning förutsätter att väggtypen uppfyller kraven.

KLASSIFICERINGAR

Detalj	Utförande	Lämplig anslutning för vägg med R_w [a)] (dB)	Brand-klass
A	12,5 mm ergolite (1.), hörnprofil AC-H (2.)	44	EI 30
A	12,5 mm gipsskivor (1.), hörnprofil AC-H (2.)	48	EI 30
B	2 x 12,5 mm ergolite (3.), kantprofil AC (4.)	44	EI 60
B	2 x 12,5 mm gipsskivor (3.), kantprofil AC (4.)	48	EI 60

[a)] Laboratorievärde, se information kapitel **Byggnadsakustik**.

3.1.1:217 DETALJ

T-HÖRN

48–53 dB

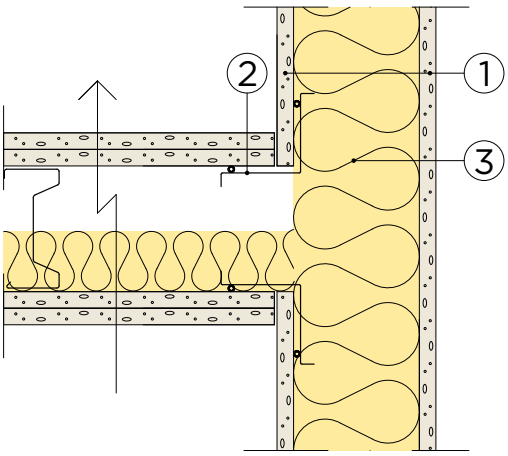

A
Horisontalsnitt

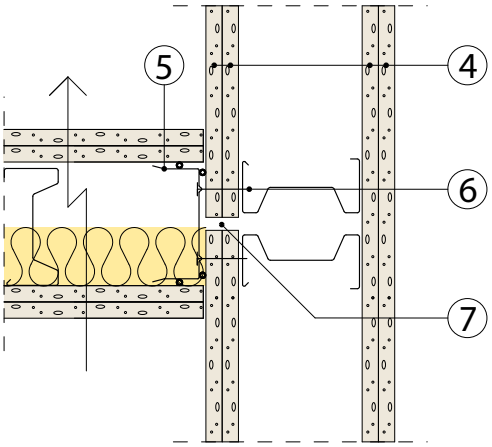

B
Horisontalsnitt

Konstruktionsdetaljer

1. 12,5 mm skiva gyproc GNE 13 normal
2. Hörnregel gyproc AC 60-HR acounomic
3. Minst ett regelfack fylls med mineralull
4. 2 x 12,5 mm skiva gyproc GNE 13 normal
5. Kantprofil gyproc AC acounomic
6. Skruv gyproc QS 38 quick, c 400 mm
7. Gipsskiveskarv eller slits vid regel

Anmärkning

Ljud- och brandklassning förutsätter att väggtypen uppfyller kraven.

KLASSIFICERINGAR

Detalj	Utförande	Lämplig anslutning för vägg med R_w [a] (dB)	Brand-klass
A	12,5 mm ergolite (1.), hörnprofil AC-H (2.)	48	EI 30
A	12,5 mm gipsskivor (1.), hörnprofil AC-H (2.)	53	EI 30
B	2 x 12,5 mm ergolite (4.), kantprofil AC (4.), slits + regel (7.)	48	EI 60
B	2 x 12,5 mm gipsskivor (4.), kantprofil AC (5.), slits + regel (7.)	53	EI 60

[a] Laboratorievärde, se information kapitel **Byggnadsakustik**.

3.1.1:218 DETALJ

T-HÖRN

59–66 dB

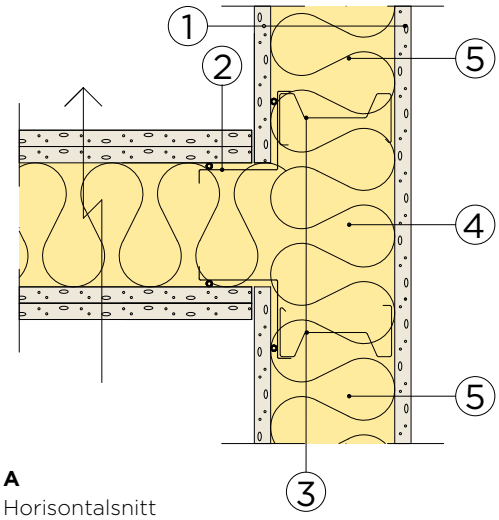

A
Horisontalsnitt

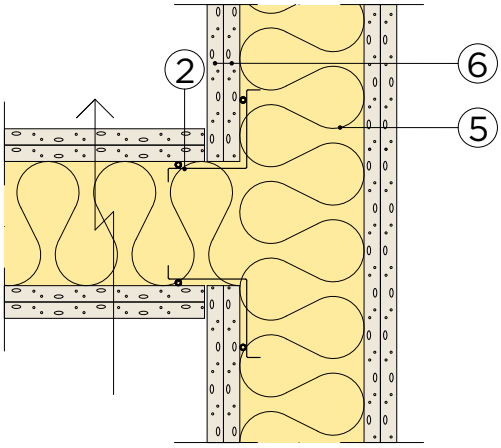

B
Horisontalsnitt

Konstruktionsdetaljer

1. 12,5 mm skiva gyproc GNE 13 normal
2. Hörnregel gyproc AC 60-HR acounomic
3. Regel gyproc XR erfordras för den akustiska tätningen och brandklassen
4. Hålrummet fylls med mineralull
5. Minst ett regelfack fylls med mineralull
6. 2 x 12,5 mm skiva gyproc GNE 13 normal

Anmärkning

Ljud- och brandklassning förutsätter att väggtypen uppfyller kraven.

KLASSIFICERINGAR

Detalj	Utförande	Lämplig anslutning för vägg med R_w [a] (dB)	Lämplig anslutning för vägg med $R_w + C_{50\text{-}3150}$ [a] (dB)	Brand-klass
A	12,5 mm ergolite (1.), regel (3.)	57	–	EI 60
A	12,5 mm gipsskivor (1.), regel (3.)	68	62	EI 60
A	2 x 12,5 mm ergolite (1.), regel (3.)	73	62	EI 60
A	2 x 12,5 mm gipsskivor (1.), regel (3.)	73	69	EI 60
B	2 x 12,5 mm ergolite (6.)	68	–	EI 60
B	2 x 12,5 mm gipsskivor (6.)	73	62	EI 60

[a] Laboratorievärde, se information kapitel **Byggnadsakustik**.

3.1.1:220 DETALJ

ANSLUTNING AV VÄGG MOT UNDERTAK – RIKTNINGSALTERNATIV

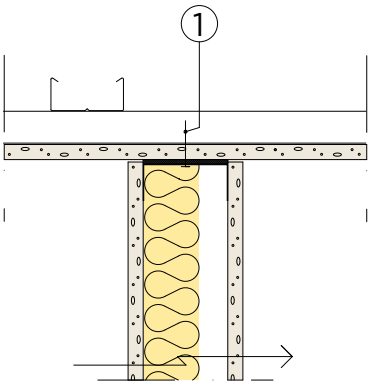

1
Obruten tvärprofil – vägg monteras tvärs

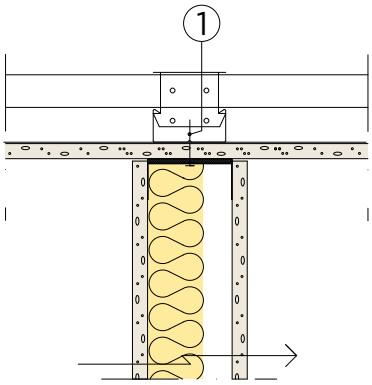

2
Obruten tvärprofil – vägg monteras längs

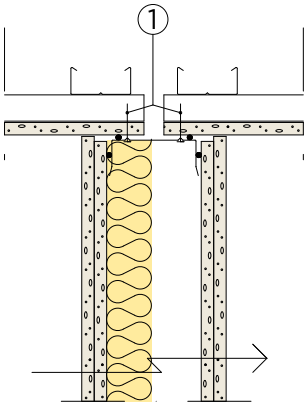

1
Bruten tvärprofil – vägg monteras tvärs

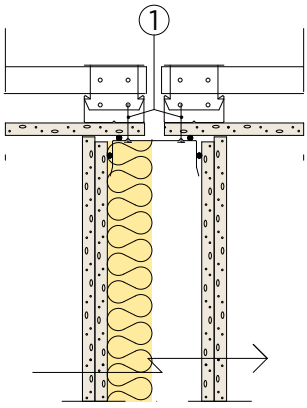

2
Bruten tvärprofil – vägg monteras längs

Konstruktionsdetaljer

1. Skruv gyproc QS 25 quick, skruvas i bärprofil gyproc GK 1 som tvärprofil, c 400 mm. Alternativt fästs takskenan med metallexpander i gipsskivan

Anmärkning

Utförande med riktningsalternativ enligt konstruktion 1 och 2 är likvärdiga. I Detalj 3.1.1:221–3.1.1:228 redovisas endast alternativ 1. I Detalj 3.1.1:221–3.1.1:228 förutsätts att undertaksutrymmet är avskilt i lägst samma brandtekniska klass som väggen (jmf BBR 5:535). Anslutningens brandklass begränsas av undertakets brandklass. Undertak med skiva gyproc GNE 13 normal uppfyller kravet på beklädnadsklass $K_2$10/A2-s1,d0. Alternativ till Gyproc GK system är Gyproc PS system.

3.1.1:221 DETALJ

ANSLUTNING MOT UNDERTAK

33–38 dB

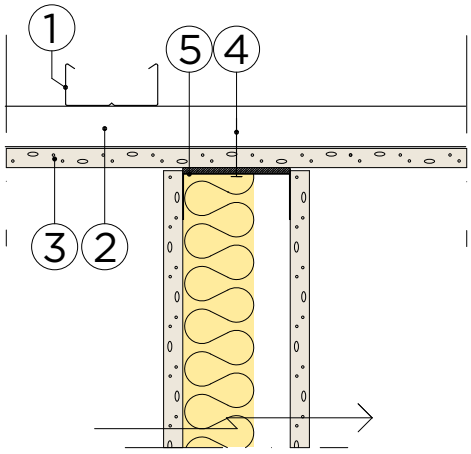

Vertikalsnitt

Konstruktionsdetaljer

1. Bärprofil gyproc GK 1
2. Bärprofil gyproc GK 1 som tvärprofil, c 400 mm
3. 12,5 mm skiva gyproc GNE 13 normal
4. Skruv gyproc QS 25 quick, skruvas i tvärprofilerna
5. Skena gyproc SK alt SKP som kantprofil
   R_w = 33 dB, skena gyproc SK
   R_w = 38 dB, skena gyproc SKP

Anmärkning

Ljud- och brandklassning förutsätter att väggtypen uppfyller kraven.
Information om Gyproc GK i en alternativt två nivåer se datablad 3.5.1:101–3.5.1:102. Allmänna förutsättningar, se Detalj 3.1.1:220. Anslutningens brandklass begränsas av undertakets brandklass. Se BBR 5:535.

KLASSIFICERINGAR

Utförande	Lämplig anslutning för vägg med R_w [a)] (dB)	Brandklass
12,5 mm ergolite (3), skena SK (5.)	33	[b)]
12,5 mm gipsskivor (3.), skena SK (5.)	33	[b)]
12,5 mm gipsskivor (3.), skena SKP (5.)	38	[b)]

[a)] Laboratorievärde, se information kapitel **Byggnadsakustik**.
[b)] Beklädnadsklass $K_2$10/A2-s1,d0.

3.1.1:222 DETALJ

ANSLUTNING MOT UNDERTAK

38–48 dB

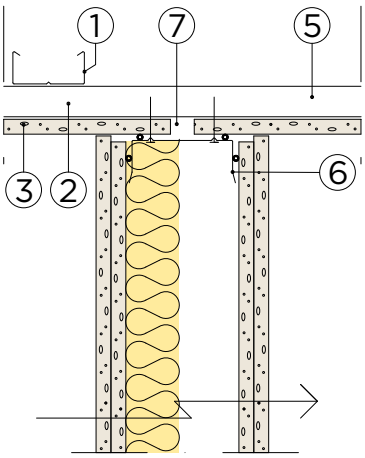

A
Vertikalsnitt

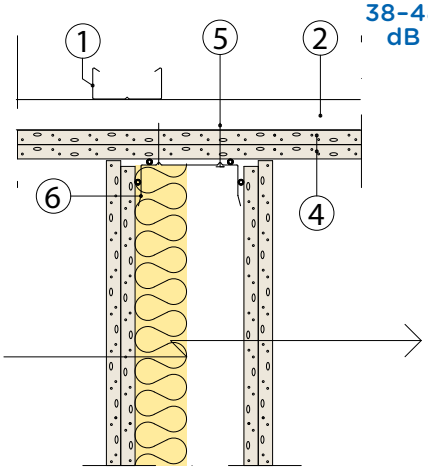

B
Vertikalsnitt

Konstruktionsdetaljer

1. Bärprofil gyproc GK 1
2. Bärprofil gyproc GK 1 som tvärprofil, c 400 mm
3. 12,5 mm skiva gyproc GNE 13 normal

4a. 2 x 12,5 mm skiva gyproc GNE 13 normal

4b. Brandklass EI 30: montera 2 x 12,5 mm skiva gyproc GNE 13 normal med samtliga skivskarvar i inre lag underbyggda med GK 1 eller PB 100 plåtband

4c. Alt för brandklass EI 30: 1 x 12,5 mm skiva gyproc GNE 13 normal (innerst) + 1 x 15,4 mm skiva gyproc GFE 15 protect F (ytterst)

5. Skruv gyproc QS 38 quick, skruvas i tvärprofiler
6. gyproc SKP alt AC acounomic som kantprofil
   R_w = 38 dB, skena gyproc SKP
   R_w = 44 och 48 dB, kantprofil gyproc AC acounomic
7. Gipsskivorna slitsas

Anmärkning

Ljud- och brandklassning förutsätter att väggtypen uppfyller kraven.
Information om Gyproc GK i en alternativt två nivåer se datablad 3.5.1:101–3.5.1:102. Allmänna förutsättningar, se Detalj 3.1.1:220. Anslutningens brandklass begränsas av undertakets brandklass. Se BBR 5:535.

KLASSIFICERINGAR

Detalj	Utförande	Lämplig anslutning för vägg med R_w [a)] (dB)	Brandklass
A	12,5 mm ergolite (3.), skena SKP (6.)	38	[b)]
A	12,5 mm ergolite (3.)	44	[b)]
A	12,5 mm gipsskivor (3.)	48	[b)]
B	2 x 12,5 mm ergolite (4a.)	44	[b)]
B	2 x 12,5 mm gipsskivor (4a.)	48	[b)]
B	2 x 12,5 mm ergolite (4b.)	44	EI 30
B	2 x 12,5 mm gipsskivor (4b.)	48	EI 30
B	12,5 mm ergolite (innerst) + 15,4 mm protect F (ytterst) (4c.)	48	EI 30
B	12,5 mm gipsskivor (innerst) + 15,4 mm protect F (ytterst) (4c.)	48	EI 30

[a)] Laboratorievärde, se information kapitel **Byggnadsakustik**.
[b)] Beklädnadsklass $K_2$10/A2-s1,d0.

3.1.1:223 DETALJ

ANSLUTNING MOT UNDERTAK

48–53 dB

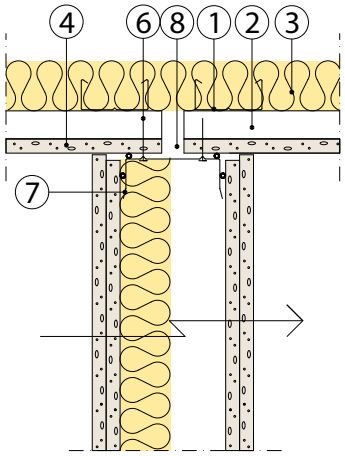

A
Vertikalsnitt

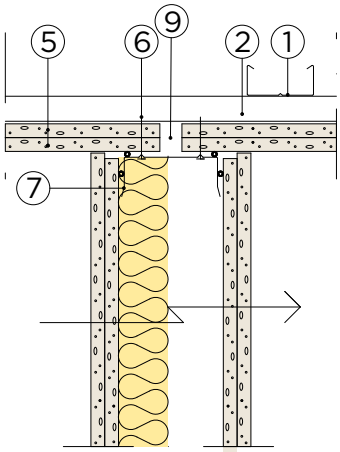

B
Vertikalsnitt

Konstruktionsdetaljer

1. Bärprofil gyproc GK 1
2. Bärprofil gyproc GK 1 som tvärprofil, c 400 mm
3. Min 45 mm mineralull, 1200 mm på vardera sida om väggen
4. 12,5 mm skiva gyproc GNE 13 normal

5a. 2 x 12,5 mm skiva gyproc GNE 13 normal

5b. Brandklass EI 30: montera 2 x 12,5 mm skiva gyproc GNE 13 normal med samtliga skivskarvar i inre lag underbyggda med GK 1 eller PB 100 plåtband

5c. Alt för brandklass EI 30: 1 x 12,5 mm skiva gyproc GNE 13 normal (innerst) + 1 x 15,4 mm skiva gyproc GFE 15 protect F (ytterst)

6. Skruv gyproc QS 38 quick, skruvas i tvärprofiler
7. Kantprofil gyproc AC acounomic
8. Gipsskivor slitsas och tvärprofiler delas
9. Gipsskivor slitsas

Anmärkning

Ljud- och brandklassning förutsätter att väggtypen uppfyller kraven.
Information om Gyproc GK i en alternativt två nivåer se datablad 3.5.1:101–3.5.1:102. Allmänna förutsättningar, se Detalj 3.1.1:220. Anslutningens brandklass begränsas av undertakets brandklass. Se BBR 5:535.

KLASSIFICERINGAR

Detalj	Utförande	Lämplig anslutning för vägg med R_w [a] (dB)	Brandklass
A	12,5 mm ergolite (4.), 45 mm mineralull (3.), tvärprofiler delas (8.)	48	[b]
A	12,5 mm gipsskivor (4.), 45 mm mineralull (3.), tvärprofiler delas (8.)	53	[b]
B	2 x 12,5 mm ergolite (5a.)	48	[b]
B	2 x 12,5 mm gipsskivor (5a.)	53	[b]
B	2 x 12,5 mm ergolite (5b.)	48	EI 30
B	2 x 12,5 mm gipsskivor (5b.)	53	EI 30
B	12,5 mm ergolite (innerst) + 15,4 mm protect F (ytterst) (5c.)	53	EI 30
B	12,5 mm gipsskivor (innerst) + 15,4 mm protect F (ytterst) (5c.)	53	EI 30

[a] Laboratorievärde, se information kapitel **Byggnadsakustik**.
[b] Beklädnadsklass $K_2$10/A2-s1,d0.

3.1.1:224 DETALJ

ANSLUTNING MOT UNDERTAK

48–53 dB

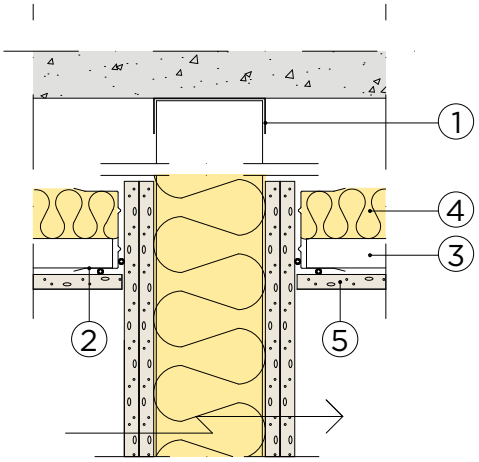

A
Vertikalsnitt

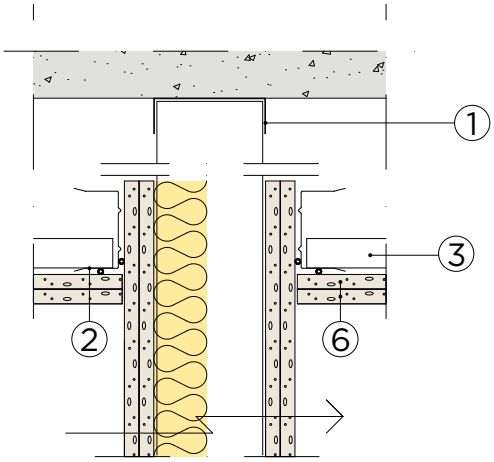

B
Vertikalsnitt

Konstruktionsdetaljer

1. Skena fästs in i angränsande konstruktion på max c 400 mm
2. Kantprofil gyproc AC-X2 acounomic
3. Bärprofil gyproc GK 1 som tvärprofil, c 400 mm
4. Min 45 mm mineralull, 1200 mm på vardera sida om väggen
5. 12,5 mm skiva gyproc GNE 13 normal

6a. 2 x 12,5 mm skiva gyproc GNE 13 normal

6b. Brandklass EI 30: montera 2 x 12,5 mm skiva gyproc GNE 13 normal med samtliga skivskarvar i inre lag underbyggda med GK 1 eller PB 100 plåtband

6c. Alternativ för EI 30: 1 x 12,5 mm skiva gyproc GNE 13 normal (innerst) + 1 x 15,4 mm skiva gyproc GFE 15 protect F (ytterst)

Anmärkning

Ljud- och brandklassning förutsätter att väggtypen uppfyller kraven.
Information om Gyproc GK i en alternativt två nivåer se datablad 3.5.1:101–3.5.1:102. Allmänna förutsättningar, se Detalj 3.1.1:220. Anslutningens brandklass begränsas av undertakets brandklass. Se BBR 5:535.

KLASSIFICERINGAR

Detalj	Utförande	Lämplig anslutning för vägg med R_w [a] (dB)	Brandklass
A	12,5 mm ergolite (5.), 45 mm mineralull (4.)	48	[b]
A	12,5 mm gipsskivor (5.), 45 mm mineralull (4.)	53	[b]
B	2 x 12,5 mm ergolite (6a.)	48	[b]
B	2 x 12,5 mm gipsskivor (6a.)	53	[b]
B	2 x 12,5 mm ergolite (6b.)	48	EI 30
B	2 x 12,5 mm gipsskivor (6b.)	53	EI 30
B	12,5 mm ergolite (innerst) + 15,4 mm protect i (ytterst) (6c.)	53	EI 30
B	12,5 mm gipsskivor (innerst) + 15,4 mm protect (ytterst) (6c.)	53	EI 30

[a] Laboratorievärde, se information kapitel **Byggnadsakustik**.
[b] Beklädnadsklass $K_2$10/A2-s1,d0.

3.1.1:225 DETALJ

ANSLUTNING MOT UNDERTAK

48–53 dB

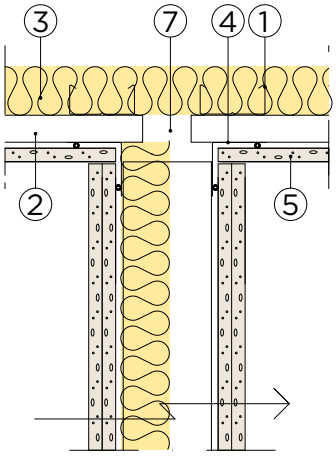

A
Vertikalsnitt

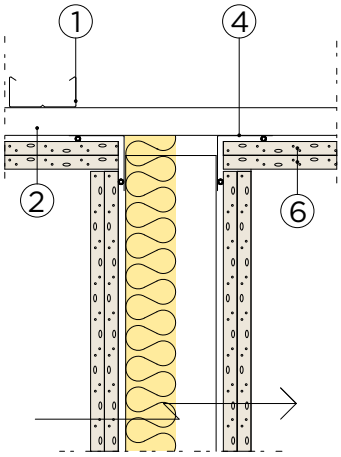

B
Vertikalsnitt

Konstruktionsdetaljer

1. Bärprofil gyproc GK 1
2. Bärprofil gyproc GK 1 som tvärprofil, c 400 mm
3. Min 45 mm mineralull, 1200 mm på vardera sida om väggen
4. Hörnprofil gyproc AC 50-H acounomic
5. 12,5 mm skiva gyproc GNE 13 normal

6a. 2 x 12,5 mm skiva gyproc GNE 13 normal

6b. Brandklass EI 30: monteras 2 x 12,5 mm skiva gyproc GNE 13 normal med samtliga skivskarvar i inre lag underbyggda med GK 1 eller PB 100 plåtband

6c. Alternativ för EI 30: 1 x 12,5 mm skiva gyproc GNE 13 normal (innerst) + 1 x 15,4 mm skiva gyproc GFE 15 protect F (ytterst)

7. Tvärprofiler delas

Anmärkning

Ljud- och brandklassning förutsätter att väggtypen uppfyller kraven.
Information om Gyproc GK i en alternativt två nivåer se datablad 3.5.1:101–3.5.1:102. Allmänna förutsättningar, se Detalj 3.1.1:220. Anslutningens brandklass begränsas av undertakets brandklass. Se BBR 5:535.

KLASSIFICERINGAR

Detalj	Utförande	Lämplig anslutning för vägg med R_w [a] (dB)	Brandklass
A	12,5 mm ergolite (5.), 45 mm mineralull (3.), tvärprofiler delas (7.)	48	[b]
A	12,5 mm gipsskivor (5.), 45 mm mineralull (3.), tvärprofiler delas (7.)	53	[b]
B	2 x 12,5 mm ergolite (6a.)	48	[b]
B	2 x 12,5 mm gipsskivor (6a.)	53	[b]
B	2 x 12,5 mm ergolite (6b.)	48	EI 30
B	2 x 12,5 mm gipsskivor (6b.)	53	EI 30
B	12,5 mm ergolite (innerst) + 15,4 mm protect i (ytterst) (6c.)	53	EI 30
B	12,5 mm gipsskivor (innerst) + 15,4 mm protect (ytterst) (6c.)	53	EI 30

[a] Laboratorievärde, se information kapitel **Byggnadsakustik**.
[b] Beklädnadsklass $K_2$10/A2-s1,d0.

3.1.1:226 DETALJ

ANSLUTNING MOT UNDERTAK

53–57 dB

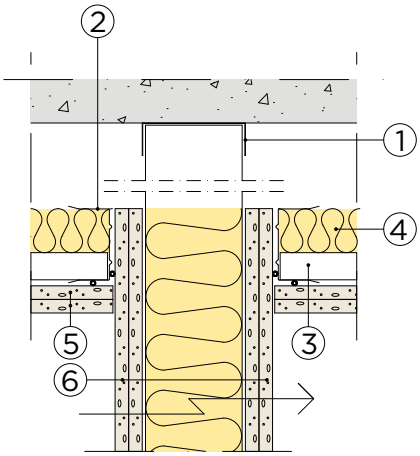

Vertikalsnitt

Konstruktionsdetaljer

1. Skena fästs in i angränsande konstruktion på max c 400 mm
2. Kantprofil gyproc AC-X2 acounomic
3. Bärprofil gyproc GK 1 som tvärprofil, c 400 mm
4. Min 45 mm mineralull, 1200 mm på vardera sida om väggen

5a. 2 x 12,5 mm skiva gyproc GNE 13 normal

5b. Brandklass EI 30: montera 2 x 12,5 mm skiva gyproc GNE 13 normal med samtliga skivskarvar i inre lag underbyggda med GK 1 eller PB 100 plåtband

5c. Alt för brandklass EI 30: 1 x 12,5 mm skiva gyproc GNE 13 normal (innerst) + 1 x 15,4 mm skiva gyproc GFE 15 protect F (ytterst)

5d. Brandklass EI 60: 2 x 15,4 mm skiva gyproc GFE 15 protect F

6. 15,4 mm skiva gyproc GFE 15 protect F som yttre skivlag i vägg, som även isoleras fullt, vid brandklass EI 60 i tak

Anmärkning

Ljud- och brandklassning förutsätter att väggtypen uppfyller kraven.
Information om Gyproc GK i en alternativt två nivåer se datablad 3.5.1:101–3.5.1:102. Allmänna förutsättningar, se Detalj 3.1.1:220. Anslutningens brandklass begränsas av undertakets brandklass. Se BBR 5:535.

KLASSIFICERINGAR

Utförande	Lämplig anslutning för vägg med R_w [a] (dB)	Brandklass
2 x 12,5 mm ergolite (5a.)	53	[b]
2 x 12,5 mm gipsskivor (5a.)	57	[b]
2 x 12,5 mm ergolite (5b.)	53	EI 30
2 x 12,5 mm gipsskivor (5b.)	57	EI 30
12,5 mm ergolite + 15,4 mm protect F (5c.)	57	EI 30
12,5 mm gipsskivor + 15,4 mm protect F (5c.)	57	EI 30
2 x 15,4 mm protect F (5d.), 15,4 mm protect F (vägg) (5d.)	57	EI 60

[a] Laboratorievärde, se information kapitel **Byggnadsakustik**.
[b] Beklädnadsklass $K_2$10/A2-s1,d0.

3.1.1:227 DETALJ

ANSLUTNING MOT UNDERTAK

53–57 dB

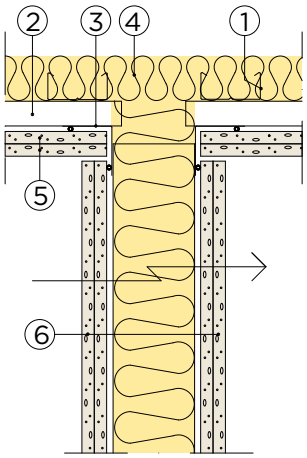

A
Vertikalsnitt

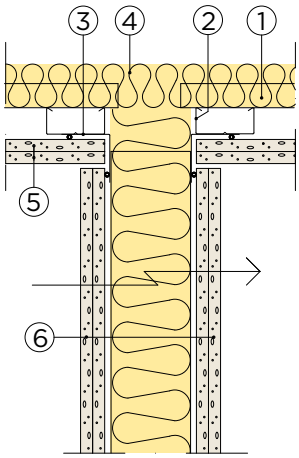

B
Vertikalsnitt

Konstruktionsdetaljer

1. Bärprofil gyproc GK 1
2. Bärprofil gyproc GK 1 som tvärprofil, c 400 mm
3. Hörnprofil gyproc AC 50-H acounomic
4. Min 45 mm mineralull, 1200 mm på vardera sida om väggen

5a. 2 x 12,5 mm skiva gyproc GNE 13 normal

5b. Brandklass EI 30: monteras 2 x 12,5 mm skiva gyproc GNE 13 normal med samtliga skivskarvar i inre lag underbyggda med GK 1 eller PB 100 plåtband

5c. Alt för brandklass EI 30: 1 x 12,5 mm skiva gyproc GNE 13 normal (innerst) + 1 x 15,4 mm skiva gyproc GFE 15 protect F (ytterst)

5d. Brandklass EI 60: 2 x 15,4 mm skiva gyproc GFE 15 protect F

6. 15,4 mm skiva gyproc GFE 15 protect F i yttre skivlag i vägg, som även isoleras fullt, vid brandklass EI 60 i tak

Anmärkning

Ljud- och brandklassning förutsätter att väggtypen uppfyller kraven.
Information om Gyproc GK i en alternativt två nivåer se datablad 3.5.1:101–3.5.1:102. Allmänna förutsättningar, se Detalj 3.1.1:220. Anslutningens brandklass begränsas av undertakets brandklass. Se BBR 5:535.

KLASSIFICERINGAR

Detalj	Utförande	Lämplig anslutning för vägg med R_w [a] (dB)	Brandklass
A/B	2 x 12,5 mm ergolite (5a.)	53	[b]
A/B	2 x 12,5 mm gipsskivor (5a.)	57	[b]
A/B	2 x 12,5 mm ergolite (5b.)	53	EI 30
A/B	2 x 12,5 mm gipsskivor (5b.)	57	EI 30
A/B	12,5 mm ergolite + 15,4 mm protect F (5c.)	57	EI 30
A/B	12,5 mm gipsskivor + 15,4 mm protect F (5c.)	57	EI 30
A/B	2 x 15,4 mm protect F (5d.), 15,4 mm protect F (vägg) (5d.)	57	EI 60

[a] Laboratorievärde, se information kapitel **Byggnadsakustik**.
[b] Beklädnadsklass $K_2$10/A2-s1,d0.

3.1.1:228 A DETALJ

ANSLUTNING MOT UNDERTAK

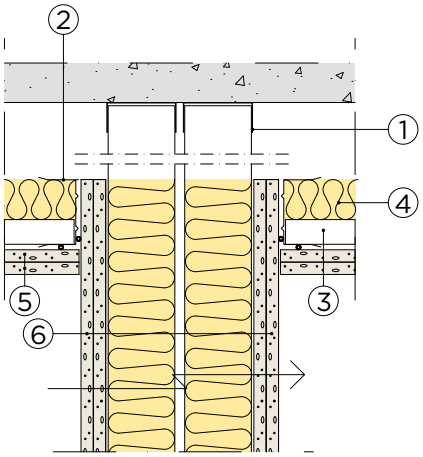

A
Vertikalsnitt

Konstruktionsdetaljer

1. Skena fästs in i angränsande konstruktion på max c 400 mm
2. Kantprofil gyproc AC-X2 acounomic
3. Bärprofil gyproc GK 1 som tvärprofil, c 400 mm

4a. Min 45 mm mineralull, 1200 mm på vardera sida om väggen

4b. Min 70 mm mineralull, 2400 mm på vardera sida om väggen

5a. 2 x 12,5 mm skiva gyproc GNE 13 normal

5b. Brandklass EI 30: montera 2 x 12,5 mm skiva gyproc GNE 13 normal med samtliga skivskarvar i inre lag underbyggda med GK 1 eller PB 100 plåtband

5c. Alt för brandklass EI 30: 1 x 12,5 mm skiva gyproc GNE 13 normal (innerst) + 1 x 15,4 mm skiva gyproc GFE 15 protect F (ytterst)

5d. Brandklass EI 60: 2 x 15,4 mm skiva gyproc GFE 15 protect F

6. 15,4 mm skiva gyproc GFE 15 protect F som yttre skivlag i vägg, som även isoleras fullt, vid brandklass EI 60 i tak

Anmärkning

Ljud- och brandklassning förutsätter att väggtypen uppfyller kraven.
Information om Gyproc GK i en alternativt två nivåer se datablad 3.5.1:101–3.5.1:102. Allmänna förutsättningar, se Detalj 3.1.1:220. Anslutningens brandklass begränsas av undertakets brandklass. Se BBR 5:535.

KLASSIFICERINGAR

Utförande	Lämplig anslutning för vägg med R_w [a] (dB)	Lämplig anslutning för vägg med $R_w + C_{50\text{-}3150}$ [a] (dB)	Brandklass
2 x 12,5 mm ergolite (5a.), 45 mm mineralull/1,2 m (4a.)	68	–	[b]
2 x 12,5 mm gipsskivor (5a.), 45 mm mineralull/1,2 m (4a.)	73	62	[b]
2 x 12,5 mm ergolite (5b.), 45 mm mineralull/1,2 m (4a.)	68	–	EI 30
2 x 12,5 mm gipsskivor (5b.), 45 mm mineralull/1,2 m (4a.)	73	62	EI 30
12,5 mm ergolite + 15,4 mm protect F (5c.), 45 mm mineralull/1,2 m (4a.)	73	62	EI 30
12,5 mm gipsskivor + 15,4 mm protect F (5c.), 45 mm mineralull/1,2 m (4a.)	73	62	EI 30
2 x 15,4 mm protect F (5d.), 45 mm mineralull/1,2 m (4a.)	73	62	EI 60

[a] Laboratorievärde, se information kapitel **Byggnadsakustik**.
[b] Beklädnadsklass $K_2$10/A2-s1,d0.

3.1.1:228 B DETALJ

ANSLUTNING MOT UNDERTAK

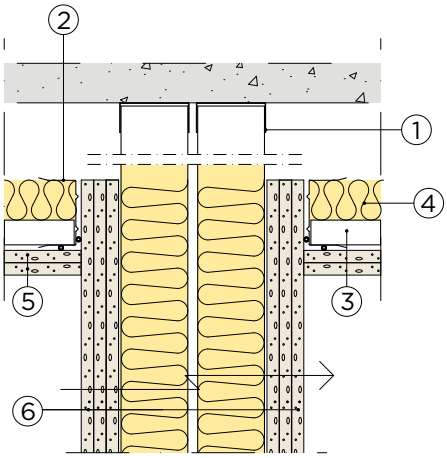

B
Vertikalsnitt

Konstruktionsdetaljer

1. Skena fästs in i angränsande konstruktion på max c 400 mm
2. Kantprofil gyproc AC-X2 acounomic
3. Bärprofil gyproc GK 1 som tvärprofil, c 400 mm

4a. Min 45 mm mineralull, 1200 mm på vardera sida om väggen

4b. Min 70 mm mineralull, 2400 mm på vardera sida om väggen

5a. 2 x 12,5 mm skiva gyproc GNE 13 normal

5b. Brandklass EI 30: montera 2 x 12,5 mm skiva gyproc GNE 13 normal med samtliga skivskarvar i inre lag underbyggda med GK 1 eller PB 100 plåtband

5c. Alt för brandklass EI 30: 1 x 12,5 mm skiva gyproc GNE 13 normal (innerst) + 1 x 15,4 mm skiva gyproc GFE 15 protect F (ytterst)

5d. Brandklass EI 60: 2 x 15,4 mm skiva gyproc GFE 15 protect F

6. 3 x 12,5 mm skiva gyproc GNE 13 normal (alt. skiva gyproc GEE 13 ergolite), med regelavstånd max c 450 mm, vid brandklass EI 60 i tak

Anmärkning

Ljud- och brandklassning förutsätter att väggtypen uppfyller kraven.
Information om Gyproc GK i en alternativt två nivåer se datablad 3.5.1:101–3.5.1:102. Allmänna förutsättningar, se Detalj 3.1.1:220. Anslutningens brandklass begränsas av undertakets brandklass. Se BBR 5:535.

KLASSIFICERINGAR

Utförande	Lämplig anslutning för vägg med R_w [a] (dB)	Lämplig anslutning för vägg med $R_w + C_{50\text{-}3150}$ [a] (dB)	Brandklass
2 x 12,5 mm ergolite (5a.), 70 mm mineralull/2,4 m (4b.)	73	62	[b]
2 x 12,5 mm gipsskivor (5a.), 70 mm mineralull/2,4 m (4b.)	73	69	[b]
2 x 12,5 mm ergolite (5b.), 70 mm mineralull/2,4 m (4b.)	73	62	EI 30
2 x 12,5 mm gipsskivor (5b.), 70 mm mineralull/2,4 m (4b.)	73	69	EI 30
12,5 mm ergolite + 15,4 mm protect F (5c.), 70 mm mineralull/2,4 m (4b.)	73	69	EI 30
12,5 mm gipsskivor + 15,4 mm protect F (5c.), 70 mm mineralull/2,4 m (4b.)	73	69	EI 30
2 x 15,4 mm protect F (5d.), 70 mm mineralull/2,4 m (4b.)	73	69	EI 60

[a] Laboratorievärde, se information kapitel **Byggnadsakustik**.
[b] Beklädnadsklass $K_2$10/A2-s1,d0.

3.1.1:240 A DETALJ

ANSLUTNING MOT YTTERVÄGG

33–44 dB

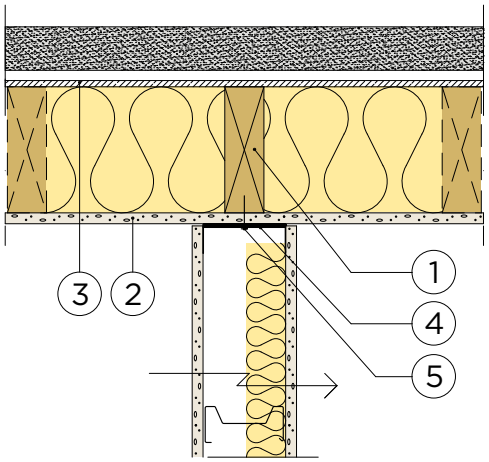

A
Horisontalsnitt

Konstruktionsdetaljer

1. Väggregel alt kortling c 600 mm
2. 12,5 mm skiva gyproc GNE 13 normal
3. 9,5 mm skiva glasroc X GXUE 9 storm
4. Skena SK alt SKP eller gyproc AC acounomic som kantprofil
5. Skruv gyproc QS 38 alt QT 41 quick, c 600 mm

Anmärkning

Ljud- och brandklassning förutsätter att väggtypen uppfyller kraven.

KLASSIFICERINGAR

Utförande	Lämplig anslutning för vägg med R_w [a] (dB)	Brand-klass
12,5 mm ergolite (2.), skena SK (4.)	33	EI 30 [b]
12,5 mm gipsskivor (2.), skena SK (4.)	33	EI 30 [b]
12,5 mm ergolite (2.), skena SKP (4.)	38	EI 30 [b]
12,5 mm gipsskivor (2.), skena SKP (4.)	38	EI 30 [b]
12,5 mm gipsskivor (2.), kantprofil AC (4.)	44	EI 30 [b]

[a] Laboratorievärde, se information kapitel **Byggnadsakustik**.
[b] Med väggregel (1.) placerad enligt ritning, med minsta tjocklek 45 mm, erhålls brandklass EI 60.

3.1.1:240 B DETALJ

ANSLUTNING MOT YTTERVÄGG

33–48 dB

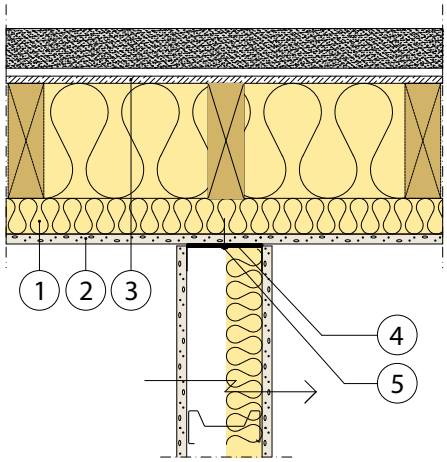

B
Horisontalsnitt

Konstruktionsdetaljer

1. Liggande väggreglar 45x45 mm c 600 mm
2. 12,5 mm skiva gyproc GNE 13 normal
3. 9,5 mm skiva glasroc X GXUE 9 storm
4. Skena SK alt SKP eller gyproc acounomic som kantprofil
5. Skruv gyproc QS 38 alt QT 41 quick, c 600 mm

Anmärkning

Ljud- och brandklassning förutsätter att väggtypen uppfyller kraven.
Med 2 lag gyproc normal (2.) alt gyproc ergolite erhålls brandklassen EI 60.

KLASSIFICERINGAR

Utförande	Lämplig anslutning för vägg med R_w [a] (dB)	Brand-klass
12,5 mm ergolite (2.), skena SK (4.)	33	EI 30
12,5 mm gipsskivor (2.), skena SKP (4.)	38	EI 30
12,5 mm ErgoLite (2.), skena SKP (4.), gips slitsas	38	EI 30
12,5 mm gipsskivor (2.), kantprofil AC (4.), gips slitsas	44	EI 30
2 x 12,5 mm ergolite (2.), skena SKP (4.)	38	EI 60
2 x 12,5 mm gipsskivor (2.), kantprofil AC (4.)	44	EI 60
2 x 12,5 mm ergolite (2.), kantprofil AC (4.), gips slitsas	44	EI 60
2 x 12,5 mm gipsskivor (2.), kantprofil AC (4.), gips slitsas	48	EI 60

[a] Laboratorievärde, se information kapitel **Byggnadsakustik**.

3.1.1:241 A DETALJ

ANSLUTNING MOT YTTERVÄGG

44–53 dB

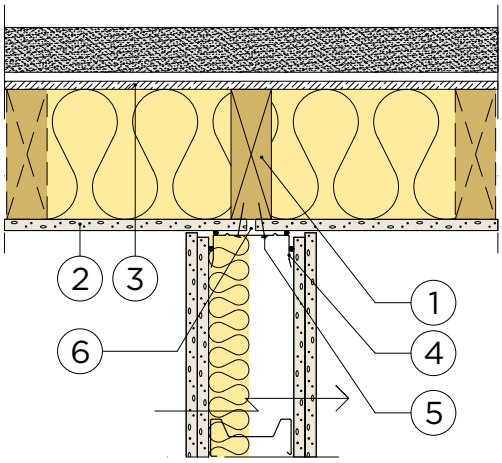

A
Horisontalsnitt

Konstruktionsdetaljer

1. Väggregel alt kortling c 600 mm
2. 12,5 mm skiva gyproc GNE 13 normal
3. 9,5 mm skiva glasroc X GXUE 9 storm
4. Kantprofil gyproc AC acounomic
5. Skruv gyproc QS 38 alt QT 41 quick, c 600 mm
6. Gipsskivor slitsas vid utförande med 1 lag skivor

Anmärkning

Ljud- och brandklassning förutsätter att väggtypen uppfyller kraven.

KLASSIFICERINGAR

Utförande	Lämplig anslutning för vägg med R_w [a)] (dB)	Brand-klass
2 x 12,5 mm ergolite (2.), utan slits (6.)	44 [b)]	EI 60 [c)]
2 x 12,5 mm gipsskivor (2.), utan slits (6.)	48 [b)]	EI 60 [c)]
12,5 mm ergolite (2.), med slits (6.), väggregel (1.)	48	EI 60 [c)]
12,5 mm gipsskivor (2.), med slits (6.), väggregel (1.)	53	EI 60 [c)]
12,5 mm ergolite (2.), med slits (6.)	48	EI 30
12,5 mm gipsskivor (2.), med slits (6.)	53	EI 30

[a)] Laboratorievärde, se information kapitel **Byggnadsakustik**.
[b)] Med 2 lag skiva gyproc GNE 13 normal i ytterväggen erfordras ingen slits (6.) för att uppnå önskad ljudisolering.
[c)] Med väggregel (1.) placerad enligt ritningen, med minsta tjocklek 45 mm eller vid 2 lag skiva gyproc GNE 13 normal (2.) erhålls brandklass EI 60.

3.1.1:241 B DETALJ

ANSLUTNING MOT YTTERVÄGG MED INSTALLATIONSSKIKT

44–53 dB

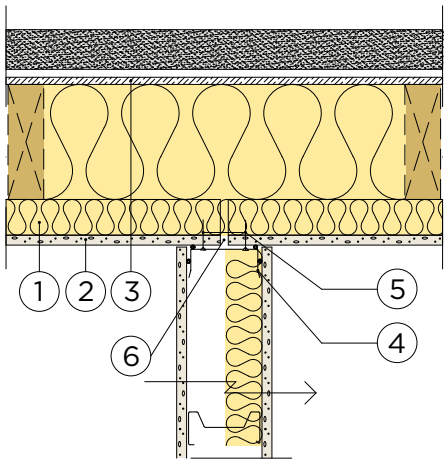

B
Horisontalsnitt

Konstruktionsdetaljer

1. Liggande väggreglar 45x45 mm c 600 mm, delas vid anslutning mot innerväggar
2. 12,5 mm skiva gyproc GNE 13 normal
3. 9,5 mm skiva glasroc X GXUE 9 storm
4. Kantprofil gyproc AC acounomic
5. Skruv gyproc QS 38 alt QT 41 quick, c 600 mm
6. Gipsskivor slitsas vid utförande med 1 lag skivor

Anmärkning

Ljud- och brandklassning förutsätter att väggtypen uppfyller kraven.
Med 2 lag gyproc normal (2.) alt gyproc ergolite erhålls brandklassen EI 60.

KLASSIFICERINGAR

Utförande	Lämplig anslutning för vägg med R_w [a] (dB)	Brand-klass
2 x 12,5 mm ergolite (2.), utan slits (6.)	44	EI 60
2 x 12,5 mm gipsskivor (2.), utan slits (6.)	48	EI 60
12,5 mm ergolite (2.), med slits (6.)	48	EI 30
12,5 mm gipsskivor (2.), med slits (6.)	53	EI 30

[a] Laboratorievärde, se information kapitel **Byggnadsakustik**.

3.1.1:242 DETALJ

ANSLUTNING MOT YTTERVÄGG

53–73 dB

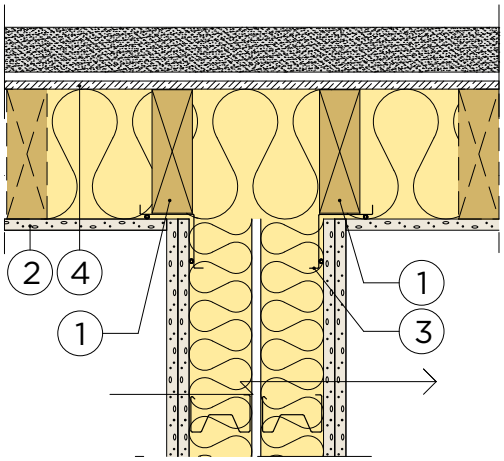

Horisontalsnitt

Konstruktionsdetaljer

1. Väggregel
2. 12,5 mm skiva gyproc GNE 13 normal
3. Hörnprofil gyproc AC 60-HR acounomic
4. 9,5 mm skiva glasroc X GXUE 9 storm

Anmärkning

Ljud- och brandklassning förutsätter att väggtypen uppfyller kraven.
Med 2 st väggregel (1.) placerad enligt ritning, med minsta tjocklek 45 mm eller vid 2 lag gyproc normal (2.) erhålls brandklass EI 60.

KLASSIFICERINGAR

Utförande	Lämplig anslutning för vägg med R_w [a] (dB)	Lämplig anslutning för vägg med $R_w + C_{50-3150}$ [a] (dB)	Brand-klass
12,5 mm ergolite (2.), 1 st väggregel (1.)	53	–	EI 30
12,5 mm gipsskiva (2.), 1 st väggregel (1.)	68	62	EI 30
12,5 mm ergolite (2.), 2 st väggregel (1.)	68	62	EI 60
12,5 mm gipsskiva (2.), 2 st väggreglar (1.)	73 [b]	69 [b]	EI 60
2 x 12,5 mm ergolite (2.), 1 st väggregel (1.)	68	62	EI 60
2 x 12,5 mm gipsskivor (2.), 1 st väggregel (1.)	73 [b]	69 [b]	EI 60
2 x 12,5 mm ergolite (2.), 2 st väggregel (1.)	73 [b]	69 [b]	EI 60
2 x 12,5 mm gipsskivor (2.), 2 st väggregel (1.)	73 [b]	69 [b]	EI 60

[a] Laboratorievärde, se information kapitel **Byggnadsakustik**.
[b] Ljudisolering R_w = 73 dB och $R_w + C_{50-3150}$ = 69 dB förutsätter en innervägg som klarar samma ljudisolering, samt att ytterväggens syll och hammarband är delade vid anslutande vägg. glasroc X storm vindskyddsskiva skarvas vid anslutande vägg.

3.1.1:243 DETALJ

ANSLUTNING MOT YTTERVÄGG MED INSTALLATIONSSKIKT

53–73 dB

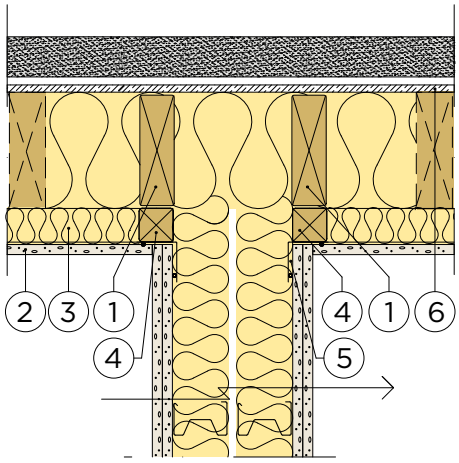

Horisontalsnitt

Konstruktionsdetaljer

1. Väggregel
2. 12,5 mm skiva gyproc GNE 13 normal
3. Liggande väggreglar 45x45 mm avslutas mot regel (4.)
4. Regel 45x45 mm, spikas på stående väggregel (1.)
5. Hörnprofil gyproc AC 50-H
6. 9,5 mm skiva glasroc X GXUE 9 storm

Anmärkning

Ljud- och brandklassning förutsätter att väggtypen uppfyller kraven.
Med 2 st väggregel (1.) placerad enligt ritning, med minsta tjocklek 45 mm eller vid 2 lag gyproc normal (2.) erhålls brandklass EI 60.

KLASSIFICERINGAR

Utförande	Lämplig anslutning för vägg med R_w [a] (dB)	Lämplig anslutning för vägg med $R_w + C_{50\text{-}3150}$ [a] (dB)	Brand-klass
12,5 mm ergolite (2.), 1 st väggregel (1.)	53	–	EI 30
12,5 mm gipsskivor (2.), 1 st väggregel (1.)	68	62	EI 30
12,5 mm ergolite (2.), 2 st väggregel (1.)	68	62	EI 60
12,5 mm gipsskivor (2.), 2 st väggreglar (1.)	73 [b]	69 [b]	EI 60
2 x 12,5 mm ergolite (2.), 1 st väggregel (1.)	68	62	EI 60
2 x 12,5 mm gipsskivor (2.), 1 st väggregel (1.)	73 [b]	69 [b]	EI 60
2 x 12,5 mm ergolite (2.), 2 st väggregel (1.)	73 [b]	69 [b]	EI 60
2 x 12,5 mm gipsskivor (2.), 2 st väggregel (1.)	73 [b]	69 [b]	EI 60

[a] Laboratorievärde, se information kapitel **Byggnadsakustik**.
[b] Vid vägg med R_w = 73 dB och $R_w + C_{50\text{-}3150}$ = 69 dB förutsätter en innervägg som klarar samma ljudisolering, samt att ytterväggens syll och hammarband är delade vid anslutande vägg. glasroc X storm vindskyddsskiva skarvas vid anslutande vägg.

3.1.1:245 DETALJ

ANSLUTNING AV VÄGG MOT BETONGPELARE

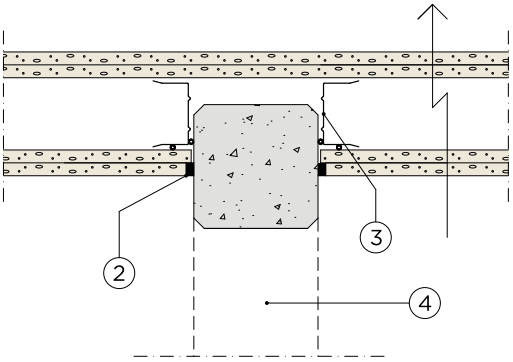

A
Horisontalsnitt

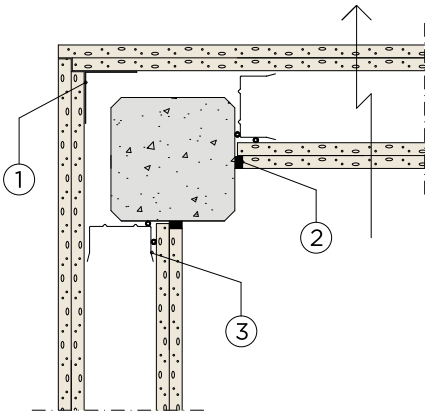

B
Horisontalsnitt

Konstruktionsdetaljer

1. Hörnprofil gyproc H 50/50
2. Akustisk tätmassa gyproc G 55, ej nödvändig vid kantprofil gyproc AC acounomic
3. Skena gyproc SKP alt kantprofil gyproc AC acounomic
4. Detalj A gäller i princip även för anslutning av vägg mot betongvägg

Anmärkning

12,5 mm skiva gyproc ergolite ger lägre ljudisolering.

KLASSIFICERINGAR

Detalj	Utförande	Lämplig anslutning för vägg med R_w [a] (dB)	Lämplig anslutning för vägg med $R_w + C_{50\text{-}3150}$ [a] (dB)
A/B	Enkelstomme	57	–
A/B	Dubbelstomme	73 [b]	69 [b]

[a] Laboratorievärde, se information kapitel **Byggnadsakustik**.
[b] Vid dubbelstomme kan R_w = 73 dB och $R_w + C_{50\text{-}3150}$ = 69 dB uppnås.

3.1.1:246 DETALJ

RÖRELSEFOG

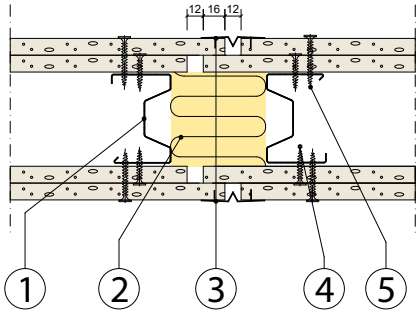

Horisontalsnitt

Konstruktionsdetaljer

1. Regel gyproc XR
2. Mineralull
3. Profilen gyproc control joint fästs till gipsskivan med 12 mm rostfri klammer c 150 mm, samt spacklas mot skivan med skarvspackel
4. Skruv gyproc QS 25 quick
5. Skruv gyproc QS 38 quick

Anmärkning

Lösningen kan användas i väggar upp till R_w 48 dB och brandklass EI 60, var 10:e meter eller enligt konstruktörs anvisning.

Observera dock att lösningen ger en bedömd försämring av väggens ljudisolering med 2–5 dB. Samt att skena/kantprofil måste slitsas i lösningen.

3.1.1:250 DETALJ

TELESKOPANSLUTNING MAX 40 mm NEDBÖJNING

53–68 dB

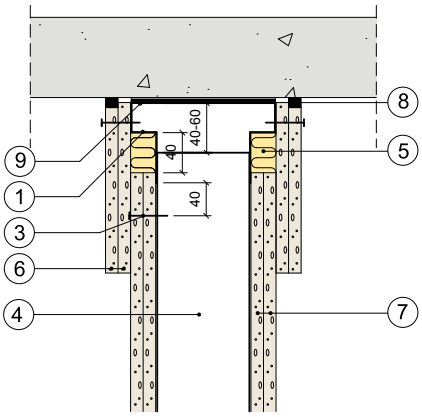

A
Vertikalsnitt

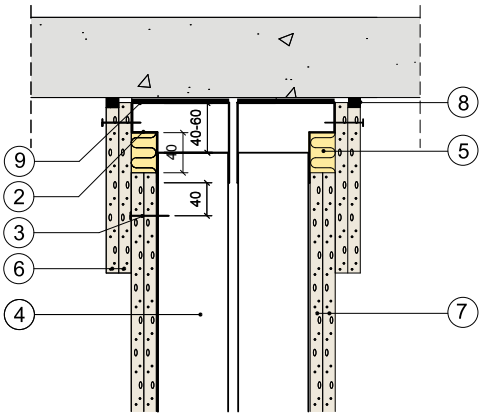

B
Vertikalsnitt

Konstruktionsdetaljer

1. gyproc TSK 80 teleskopskena, infästning c 450 mm
2. gyproc TSKD 80 teleskopskena, infästning c 450 mm
3. Översta skruven, 40 mm till underkant skena
4. Regeln monteras 40–60 mm från teleskopskenans botten
5. Mineralull med densitet ca 14 kg/m³ för att vara komprimerbar
6. 12,5 mm remsor av skiva gyproc GNE 13 normal, h = min 170 mm, skruvas i gyproc TSK 80 teleskopskena
   a. 1 x 12,5 mm skiva gyproc GNE 13 normal (EI 30) alt
   b. 1 x 15,4 mm skiva gyproc GFE 15 protect F (EI 60) alt
   c. 2 x 12,5 mm skiva gyproc GNE 13 normal (EI 60)
7. 2 x 12,5 mm skiva gyproc GNE 13 normal (EI 60)
8. gyproc G 55 tätmassa, för akustikfog mot tak
9. 4 mm polyetenduk gyproc GPD

Anmärkning

Ljud- och brandklassning förutsätter att väggtypen uppfyller kraven.

För väggar med 3 x 12,5 mm gipsskivor används gyproc TSK-3 80 (enkelstomme) resp gyproc TSKD-3 80 (dubbelstomme).

Alternativt (för Detalj A) används TSK 150 (godstjocklek 2,0 mm) vid nedböjning 40–80 mm och för väggar med horisontell belastning, t.ex invändig vindlast. Se Detalj 3.1.1:251 med TSK 150.

KLASSIFICERINGAR

Detalj	Utförande	Lämplig anslutning för vägg med R_w [a] (dB)	Lämplig anslutning för vägg med $R_w + C_{50\text{-}3150}$ [a] (dB)	Brandklass
A	12,5 mm gipsskiva, 170 mm (6a.)	53	–	EI 30
A	15,4 mm protect F, 170 mm (6b.)	53	–	EI 60
A	2 x 12,5 mm gipsskiva, 170 mm (6c.)	53	–	EI 60
B	12,5 mm gipsskiva, 170 mm (6a.)	68	62	EI 30
B	15,4 mm protect F, 170 mm (6b.)	68	62	EI 60
B	2 x 12,5 mm gipsskiva, 170 mm (6c.)	68	62	EI 60

[a] Laboratorievärde, se information kapitel **Byggnadsakustik**.

3.1.1:251 DETALJ

TELESKOPANSLUTNING MAX 80 mm NEDBÖJNING

53 dB

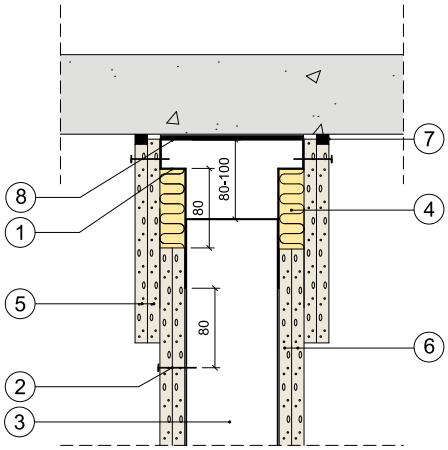

Vertikalsnitt

Konstruktionsdetaljer

1. gyproc TSK 150 teleskopskena, infästning c 450 mm
2. Översta skruven, 80 mm till underkant skena
3. Regeln ska monteras 80–100 mm från teleskopskenans botten
4. Mineralull med densitet ca 14 kg/m³ för att vara komprimerbar
5. 12,5 mm remsor av skiva gyproc GNE 13 normal, h = min 210 mm skruvas i gyproc TSK 150 teleskopskena
   a. 1 x 12,5 mm skiva gyproc GNE 13 normal (EI 30) alt
   b. 1 x 15,4 mm skiva gyproc GFE 15 protect F (EI 60) alt
   c. 2 x 12,5 mm skiva gyproc GNE 13 normal (EI 60)
6. 2 x 12,5 mm skiva gyproc GNE 13 normal (EI 60)
7. gyproc G 55 tätmassa, för akustikfog mot tak
8. 4 mm polyetenduk gyproc GPD

Anmärkning

Ljud- och brandklassning förutsätter att väggtypen uppfyller kraven.

TSK 150 används normalt vid nedböjning 40–80 mm och för väggar med horisontell belastning, t.ex invändig vindlast.

KLASSIFICERINGAR

Utförande	Lämplig anslutning för vägg med R_w [a] (dB)	Brandklass
12,5 mm gipsskiva, 210 mm (5a.)	53	EI 30
15,4 mm protect F, 210 mm (5b.)	53	EI 60
2 x 12,5 mm gipsskiva, 210 mm (5c.)	53	EI 60

[a] Laboratorievärde, se information kapitel **Byggnadsakustik**.

3.1.1:252 DETALJ

TELESKOPANSLUTNING MAX 80 mm NEDBÖJNING MOT TRP

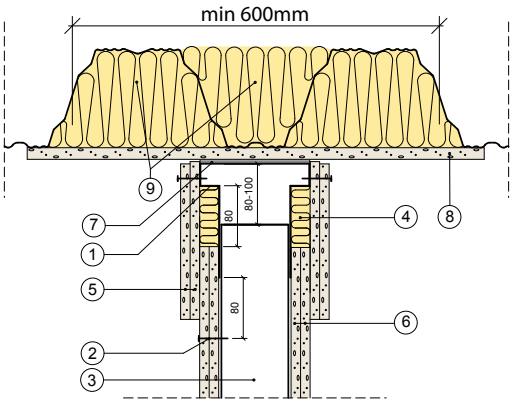

A
Vertikalsnitt

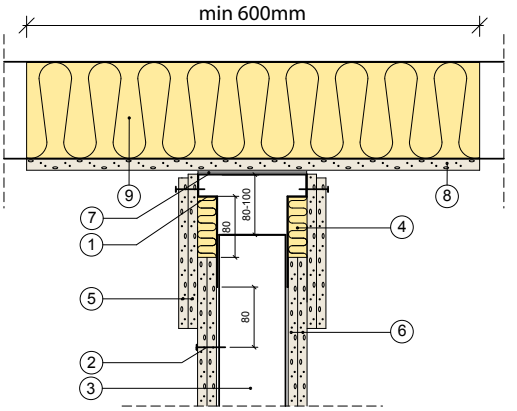

B
Vertikalsnitt

Konstruktionsdetaljer

1. gyproc TSK 150 teleskopskena, infästning c 450 mm
2. Översta skruven, 80 mm till underkant skena
3. Regeln ska monteras 80–100 mm från teleskopskenans botten
4. Mineralull med densitet ca 14 kg/m³ för att vara komprimerbar
5. Remsor av gipsskivor, h = min 210 mm skruvas i gyproc TSK 150 teleskopskena
   a. 1 x 12,5 mm skiva gyproc GNE 13 normal (EI 30) alt
   b. 1 x 15,4 mm skiva gyproc GFE 15 protect F (EI 60) alt
   c. 2 x 12,5 mm skiva gyproc GNE 13 normal (EI 60)
6. 2 x 12,5 mm skiva gyproc GNE 13 normal (EI 60)
7. 4 mm polyetenduk gyproc GPD
8. 15,4 mm skiva gyproc GFE 15 protect F, min 600 mm bredd, sätts i hela väggens längd och skruvas mot TRP-plåten c 200 mm i långkanten
9. Mineralullsstavar isover robust ultimate, min 600 mm långa i både uppåt- och nedåtvända rillor. [b)]

Anmärkning

Brandklass förutsätter att väggen uppfyller klassen. Anslutningens ljudisolering begränsas av TRP plåten.

TSK 150 används normalt vid nedböjning 40–80 mm och för väggar med horisontell belastning, t.ex invändig vindlast.

KLASSIFICERINGAR

Detalj	Utförande	Lämplig anslutning för vägg med R_w [a)] (dB)	Brand-klass
A/B	12,5 mm gipsskiva, 210 mm (5a.)	–	EI 30
A/B	15,4 mm protect F, 210 mm (5b.)	–	EI 60
A/B	2 x 12,5 mm gipsskiva, 210 mm (5c.)	–	EI 60

[a)] Laboratorievärde, se information kapitel **Byggnadsakustik**.
[b)] Vid anslutning längs TRP-tak krävs inte mineralullsstavar på ovansidan av plåten. För mer information, se Stålbyggnadsinstitutets (SBI) publikation 125.

3.1.1:253 DETALJ

TELESKOPANSLUTNING MAX 40 mm NEDBÖJNING

38–59 dB

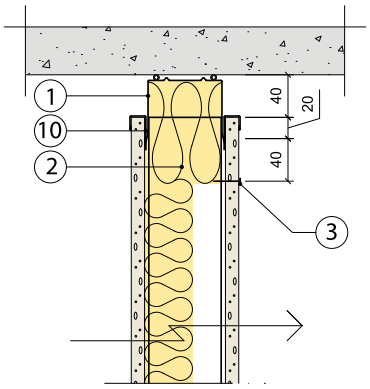

A
Vertikalsnitt

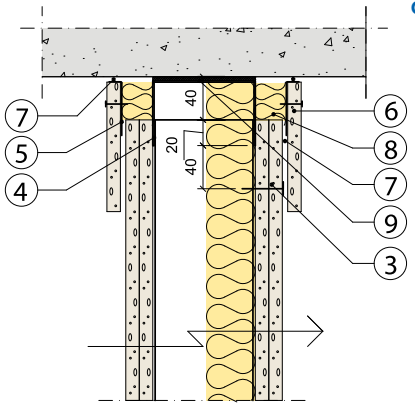

B
Vertikalsnitt

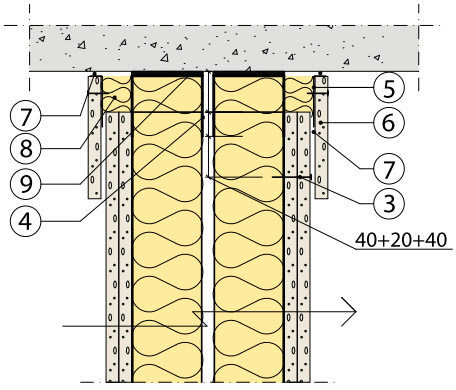

C
Vertikalsnitt

Konstruktionsdetaljer

1. Kantprofil gyproc AC-T acounomic alt skena gyproc GFS duronomic + tätlist gyproc GT
2. Mineralull isover fasadskiva 30, h=100 mm (vid ljudkrav)
3. Översta skruven i regel 40 mm till överkant skena
4. Skena gyproc GFS duronomic
5. Hörnprofil gyproc H 50/50 infästs c 400 mm i bjälklag (alt gyproc L 12/50)
6. Remsor av 12,5 mm skiva gyproc GNE 13 normal, h = min 120 mm, skruvas i gyproc H hörnprofil
7. Mjukfog
8. Mineralull
9. 4 mm polyetenduk gyproc GPD
10. Eventuell gyproc J 13-L avslutningslist

Anmärkning

Krav på plåttjocklek i skena i Detalj A vid vägg med R_w:
38 dB: t = 0,70 mm, max vägghöjd = 3 m
44 dB: t = 1,2 mm
48 dB: t = 1,2 mm

KLASSIFICERINGAR

Detalj	Utförande	Lämplig anslutning för vägg med R_w [a] (dB)	Lämplig anslutning för vägg med $R_w + C_{50\text{-}3150}$ [a] (dB)	Brand-klass
A	kantprofil AC-T max vägghöjd 3 m [b] (1.), isolering 120 mm (2.)	38	–	–
A	skena GFS + tätlist GT (1.), isolering 120 mm (2.)	48	–	–
B	skena GFS (1.), 4 mm GPD (10.), mjukfog (7.), (enkelstomme)	53	–	[c]
C	skena GFS (1.), 4 mm GPD (10.), mjukfog (7.), (dubbelstomme)	68	62	[c]

[a] Laboratorievärde, se information kapitel **Byggnadsakustik**.
[b] Vid vägghöjder högre än 3,0 meter eller när väggen är horisontellt belastad, ska gyproc GFS 45–GFS 120 duronomic användas.
[c] För brandklassad teleskopanslutning, se Detalj 3.1.1:254-A, konstruktionsdetalj (4.)

3.1.1:254 DETALJ

TELESKOPANSLUTNING MAX 40 mm NEDBÖJNING

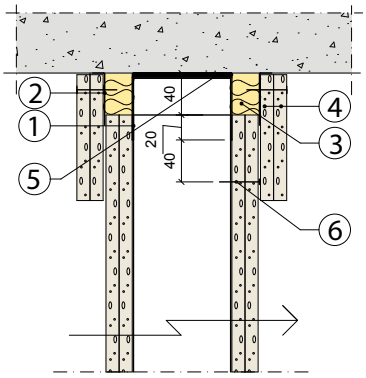

A
Anslutning mot betongbjälklag
Vertikalsnitt

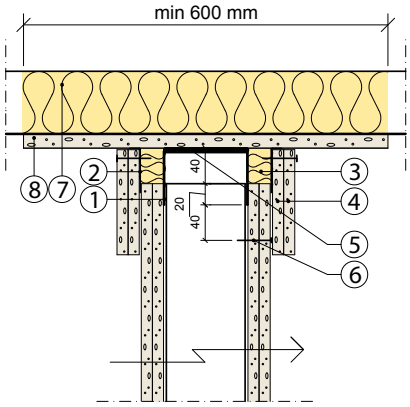

B
Anslutning tvärs mot TRP-tak [a)]
Vertikalsnitt

Konstruktionsdetaljer

1. Skena gyproc GFS duronomic infästs c 400 mm
2. Hörnprofil gyproc H 50/50 infästs c 400 mm i bjälklag (alt gyproc L 12/50)
3. Mineralull med densiteten ca 14 kg/m³ för att vara komprimerbar

4a. 1 x 12,5 mm skiva gyproc GNE 13 normal (EI 30) remsor, h = min 120 mm, skruvas i hörnprofil

4b. 1 x 15,4 mm skiva gyproc GFE 15 protect F alt 2 x 12,5 mm skiva gyproc GNE 13 normal (EI 60) remsor, h = min 120 mm, skruvas i hörnprofil

5. 4 mm polyetenduk gyproc GPD
6. Översta skruven i regel 40 mm till överkant skena
7. Mineralullsstavar, isover robust ultimate, min. 600 mm i både uppåt- och nedåtvända rillor [b)]
8. 15,4 mm skiva gyproc GFE 15 protect F (EI 60), b = 600 mm sätts i hela väggens längd och skruvas mot TRP-plåt c 200 mm i långkanten

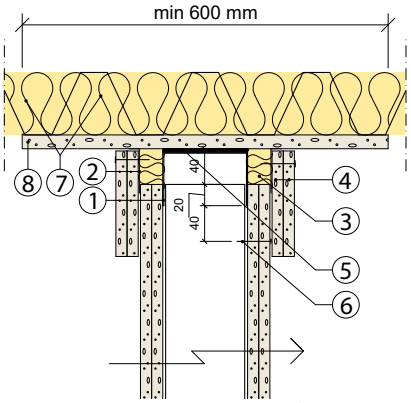

C
Anslutning längs mot TRP-tak [a) b)]
Vertikalsnitt

Anmärkning

Generellt gäller att innerväggen förutsätts klara brandklassen.

KLASSIFICERINGAR

Detalj	Utförande	Brandklass
A	12,5 mm gipsskiva, 120 mm (4a.)	EI 30
A	2 x 12,5 mm gipsskiva, 120 mm (4b.) alt 1 x 15,4 mm protect F, 120 mm (4b.)	EI 60
B/C	12,5 mm gipsskivor, 120 mm (4a.), 15,4 mm protect F, tak (5.), stenull (6.)	EI 30
B/C	2 x 12,5 mm gipsskivor, 120 mm (4b.), 15,4 mm protect F, tak (5.), stenull (6.) alt 15,4 mm protect F, 120 mm (4b.), 15,4 mm protect F, tak (5.), stenull (6.)	EI 60

[a)] Anslutningens brandklass begränsas av TRP-taket.
[b)] Vid anslutning längs TRP-tak krävs inte mineralullsstavar på ovansidan av plåten. För mer information, se Stålbyggnadsinstitutets (SBI) publikation 125.

3.1.1:261 DETALJ

FLANKTRANSMISSION I GYPROC TRÄBJÄLKLAG

44–48 dB

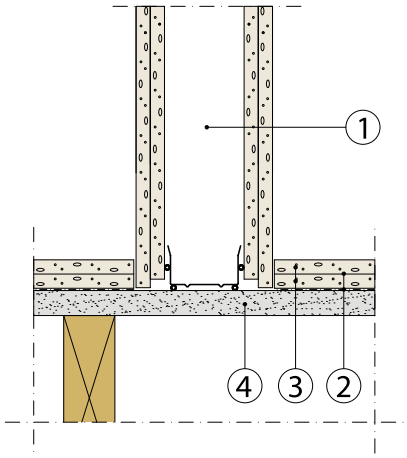

A
Väggen parallellt med golvbjälklag

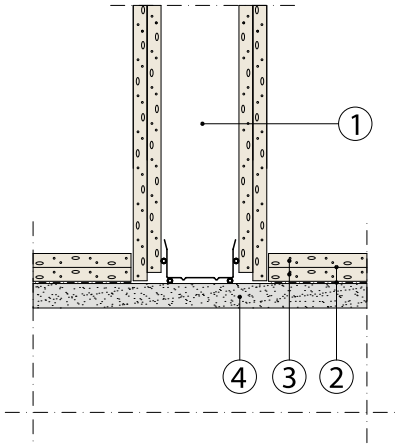

B
Väggen vinkelrätt med golvbjälklag

Konstruktionsdetaljer

1. Ljudisolerande vägg
2. Akustiskt dämplim
3. 1 [c] alt 2 x 12,5 mm skiva gyproc GG 13 golvgips [d]
4. 22 mm spånskiva eller likvärdig

Anmärkning

Ljudisoleringen och stegljudsnivå gäller normalstora rum. Påverkan av rumsstorlek kräver akustiska beräkningar.

KLASSIFICERINGAR

Detalj	Utförande	Lämplig anslutning för vägg med R_w [a] (dB)	Stegljud $L'_{nT,w}$ (dB)
A/B	enbart spånskiva (4.)	44	78
A/B	12,5 mm GG 13 golvgips (3.)	48	73–68 [b]
A/B	2 x 12,5 mm GG 13 golvgips (3.)	53	73–68 [b]

[a] Laboratorievärde, se information kapitel **Byggnadsakustik**.
[b] Stegljudsisoleringen $L'_{nT,w}$ = 68 dB kräver att gyproc GG 13 golvgips limmas mot spånskivan med akustiskt dämplim. Med skivlim gyproc G 46 erhålls $L'_{nT,w}$ = 73 dB.
[c] 1 lag gyproc GG 13 golvgips kräver skruvlimning mot underlaget samt helspackling av golvgipsskivorna för vissa mattyper.
[d] Golvgipsskivorna kan monteras före väggen utan att ljudisoleringen försämras.

3.1.1:262 DETALJ

FLANKTRANSMISSION I GYPROC TRÄBJÄLKLAG

48–66 dB

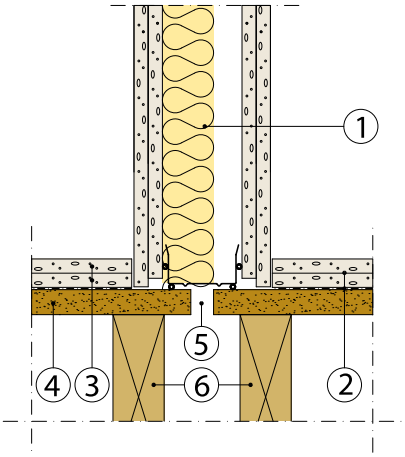

A
Väggen parallellt med golvbjälklag

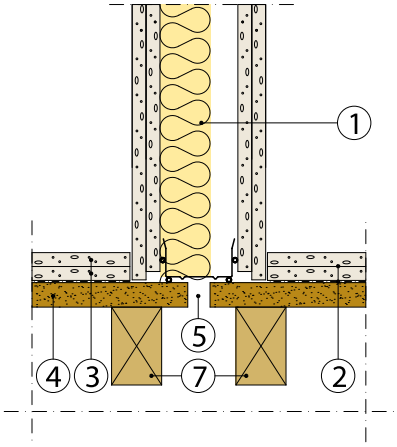

B
Väggen vinkelrätt med golvbjälklag

Konstruktionsdetaljer

1. Ljudisolerande vägg
2. Akustiskt dämplim
3. 1 alt 2 x 12,5 mm skiva gyproc GG 13 golvgips
4. 22 mm spånskiva eller likvärdig
5. Slits i spånskivan
6. Dubbla golvbjälkar
7. Kortling 70x45 mm

Anmärkning

Ljudisoleringen och stegljudsnivå gäller normalstora rum. Påverkan av rumsstorlek kräver akustiska beräkningar.

KLASSIFICERINGAR

Detalj	Utförande	Lämplig anslutning för vägg med R_w [a] (dB)	Stegljud $L'_{nT,w}$ (dB)
A	12,5 mm GG 13 golvgips (3.)	57 [b]	< 58 [b]
A	2 x 12,5 mm GG 13 golvgips (3.)	57 [b]	< 58 [b]
B	enbart spånskiva (4.)	48	73
B	12,5 mm GG 13 golvgips (3.)	53 [c]	73-68 [d]
B	2 x 12,5 mm GG 13 golvgips (3.)	53 [b]	68

[a] Laboratorievärde, se information kapitel **Byggnadsakustik**.
[b] Detaljens ljudisolering begränsas av väggens ljudisolering samt eventuella ljudbryggor vid bjälklagets underkant. $L'_{nT,w}$ < 58 dB förutsätter helt delat undertak.
[c] Ljudisoleringen gäller både vid 1 och 2 lag golvgipsskivor. 1 lag gyproc GG 13 golvgips kräver skruvlimning samt helspackling av golvgipsskivorna för vissa mattyper. Golvgipsskivorna kan monteras före väggen om mellanrum lämnas vid (5.).
[d] $L'_{nT,w}$ = 68 dB uppfylls endast i gynnsamma fall.